参　考　資　料

工事名： 市道須波西1号線外1路線φ50㎜～φ350㎜送・配水管布設替工事

工事場所： 三原市須波西二丁目

総 括 情 報 表

事務所 設計書名 変更回数	市道須波西1号線外1路線φ50㎜～φ350㎜送・配水管布設替工事	
事業名 適用単価区分 適用単価地区 単価適用日	実施単価 32:三原市(旧久井町･旧大和町･佐木島を除く) 令和 6年 7月 1日付 公共	
諸経費体系	上水道 令和06年度　　開削工事及び小口径推進工事等	
	当　世　代	前　世　代
前払率 工種 イメージアップ 施工地域補正区分 契約保証補正区分	３５％を超え４０％以下 開削工事及び小口径推進工事等 計上しない 一般交通影響あり(2) 発注者が金銭的保証を必要とする場合	

本　工　事　費　内　訳　書

費目・工種・種別・細目	数量	単位	単価	金額	明細単価番号	基準
開削工事及び小口径推進工事等01	1	式				
管路（配水管）DIP-GXφ350mm	1	式			Lv1	処:
管きょ工(開削)	1	式			Lv2	処:
管路土工	1	式			Lv3	処:
管路掘削	1	式			Lv4	
バックホウ掘削積込 ｸﾛｰﾗ型 山積0.28m3(平積0.2)	540	m3			施　1 号	
管路埋戻 購入土	1	式			Lv4	
管路埋戻費(機械埋戻･バックホウ) 再生砂	200	m3			施　2 号	
管路埋戻 発生土	1	式			Lv4	

本　工　事　費　内　訳　書

費目・工種・種別・細目	数量	単位	単価	金額	明細単価番号	基準
管路埋戻費(機械埋戻･バックホウ)	230	m3			施　3 号	
発生土処理	1	式			Lv4	処:
発生土運搬費 ﾀﾞﾝﾌﾟﾄﾗｯｸ4t積級 運搬距離14.7km	280	m3			施　4 号	
建設発生土受入費 砂･砂質土･礫質土	280	m3				処:
管布設工	1	式			Lv3	
管材料	1	式			Lv4	
GX形ﾀﾞｸﾀｲﾙ鋳鉄管 φ350×6,000　S種 内面ﾓﾙﾀﾙ	37	本				
GX形ﾀﾞｸﾀｲﾙ鋳鉄管 φ350×6,000　1種　内面ﾓﾙﾀﾙ	19	本				
GX形二受T字管 φ350×φ250　内面粉体	1	個				

本　工　事　費　内　訳　書

費目・工種・種別・細目	数量	単位	単価	金額	明細単価番号	基準
GX形45° 曲管 φ350　内面粉体	15	個				
GX形22 1/2° 曲管 φ350　内面粉体	12	個				
GX形11 1/4° 曲管 φ350　内面粉体	5	個				
GX形 5 5/8° 曲管 φ350　内面粉体	8	個				
GX形45° 両受曲管 φ350　内面粉体	4	個				
GX形22 1/2° 両受曲管 φ350　内面粉体	8	個				
GX形ﾌﾗﾝｼﾞ付T字管 φ350×φ75　内面粉体　GF7.5K	5	個				
GX形両受短管 φ350　内面粉体	2	個				
GX形両受ｿﾌﾄｼｰﾙ仕切弁 φ350　内面粉体　内ねじ式　10.0K以下	1	基				

本　工　事　費　内　訳　書

費目・工種・種別・細目	数量	単位	単価	金額	明細単価番号	基準
GX形異形管用接合部品 φ350　SUS304BN・ゴム輪・押輪含む	77	組				
GX形ﾗｲﾅ φ350　内面粉体	33	個				
GX形挿しﾛﾘﾝｸﾞ φ350　継ぎ輪接合用	34	個				
その他材料	1	式			Lv4	
浅層埋設形急速空気弁 φ75　乙型　内外面粉体　RF7.5K	3	基				
FCDｷｬｯﾌﾟ式ﾎﾞｰﾙ形補修弁 φ75×H150　形式2　7.5K	3	基				
RF・GF兼用形ｽﾃﾝﾚｽ入りﾌﾗﾝｼﾞ接合材 φ75 ｽﾃﾝﾚｽ入ｶﾞｽｹｯﾄ SUS304緩み止BN 7.5K	9	組				
FCD補修弁用ﾌﾗﾝｼﾞ補強金具 φ75　7.5K 粉体塗装 ﾎﾞﾙﾄﾅｯﾄ含	3	基				
仕切弁用ﾊｯﾄ式円形鉄蓋 円形2号（φ350）　ｶﾗｰ着色	1	枚				

本　工　事　費　内　訳　書

費目・工種・種別・細目	数量	単位	単価	金額	明細単価番号	基準
水道用ﾚｼﾞﾝｺﾝｸﾘｰﾄ製上部ﾎﾞｯｸｽ φ350×H150	1	個				
水道用ﾚｼﾞﾝｺﾝｸﾘｰﾄ製下部ﾎﾞｯｸｽ φ350×H300	1	個				
水道用ﾚｼﾞﾝｺﾝｸﾘｰﾄ製円形底板 φ350×H40	1	個				
空気弁用ﾛｯｸ式円形鉄蓋 円形3号（φ500）　三原市章入　ｶﾗｰ着色	3	枚				
水道用ﾚｼﾞﾝｺﾝｸﾘｰﾄ製上部ﾎﾞｯｸｽ φ500×H200	3	個				
水道用ﾚｼﾞﾝｺﾝｸﾘｰﾄ製中間部ﾎﾞｯｸｽ φ500×H300	6	個				
水道用ﾚｼﾞﾝｺﾝｸﾘｰﾄ製下部ﾎﾞｯｸｽ φ500×H300	3	個				
水道用ﾚｼﾞﾝｺﾝｸﾘｰﾄ製円形底板 φ500×H40	3	個				
水道用埋設管表示ﾃｰﾌﾟ W50	355	m				

本　工　事　費　内　訳　書

費目・工種・種別・細目	数量	単位	単価	金額	明細単価番号	基準
水道用埋設標識ｼｰﾄ W150　2倍折込	352	m				
ﾀﾞｸﾀｲﾙ鋳鉄管布設	355.4	m			Lv4	
鋳鉄管吊込み据付(機械力) 呼び径350㎜	355	m			施　5 号	
ＧＸ形継手接合 直管 呼び径350㎜	56	口			施　6 号	
ＧＸ形継手接合 異形管 呼び径350㎜	77	口			施　7 号	
鋳鉄管切断･溝切り加工 （ＮＳ形･ＧＸ形/専用工具使用）	34	口			施　8 号	
フランジ継手 呼び径75(80)㎜	6	口			単　1 号	
ポリエチレンスリーブ被覆 呼び径350㎜ 管長6m	497.6	m			施　9 号	
管明示テープ　φ350以下 φ350×6000	355.4	m			施　10 号	

本　工　事　費　内　訳　書

費目・工種・種別・細目	数量	単位	単価	金額	明細単価番号	基準
管明示ｼｰﾄ敷設	354.9	m			Lv4	
管明示シート	351.9	m			施 11 号	
制水弁設置	2	基			Lv4	
鋳鉄製仕切弁設置(機械力)(縦型) 呼び径300㎜	2	基			施 12 号	
空気弁設置	3	基			Lv4	
空気弁設置(人力施工) 呼び径75㎜	3	基			施 13 号	
制水弁室(築造)設置	1	箇所			Lv4	
鉄蓋設置 円形 2号 寸法350㎜	1	個			施 14 号	
レジンコンクリート製ボックス設置(円形) 2号上部壁 内寸350 高150	1	個			施 15 号	

本　工　事　費　内　訳　書

費目・工種・種別・細目	数量	単位	単価	金額	明細単価番号	基準
レジンコンクリート製ボックス設置(円形) 2号下部壁 内寸350 高300RB C､CA	1	個			施 16 号	
レジンコンクリート製ボックス設置(円形) 2号底版 内寸350 高40	1	個			施 17 号	
空気弁室(築造)設置	3	箇所			Lv4	
鉄蓋設置 円形 3号 寸法500㎜	3	個			施 18 号	
レジンコンクリート製ボックス設置(円形) 3号上部壁 内寸500 高200	3	個			施 19 号	
レジンコンクリート製ボックス設置(円形) 3号中部壁 内寸500 高300	6	個			施 20 号	
レジンコンクリート製ボックス設置(円形) 3号下部壁 内寸500 高300	3	個			施 21 号	
レジンコンクリート製ボックス設置(円形) 3号底版 内寸500 高40	3	個			施 22 号	
管路土留工	1	式			Lv3	

本　工　事　費　内　訳　書

費目・工種・種別・細目	数量	単位	単価	金額	明細単価番号	基準
軽量鋼矢板土留	1	式			Lv4	
軽量鋼矢板たて込み工(両側分)機械施工 2.0m以下	336.3	m			施 23 号	
軽量鋼矢板たて込み工(両側分)機械施工 2.5m以下	17.8	m			施 24 号	
軽量鋼矢板引抜工(両側分)機械施工 2.0m以下	336.3	m			施 25 号	
軽量鋼矢板引抜工(両側分)機械施工 2.5m以下	17.8	m			施 26 号	
支保工(軽量金属製)設置撤去 1段 2.0m以下	336.3	m			単 2 号	
支保工(軽量金属製)設置撤去 2段 3.5m以下	17.8	m			単 3 号	
支保材賃料	1	式			明 1 号	
軽量鋼矢板賃料(継続工事無し) 使用数量6.608ｔ	1	式			施 27 号	

本　工　事　費　内　訳　書

費目・工種・種別・細目	数量	単位	単価	金額	明細単価番号	基準
付帯工	1	式			Lv2	処:
舗装版撤去工	1	式			Lv3	処:
舗装版切断	1	式			Lv4	
舗装版切断 ｱｽﾌｧﾙﾄ舗装版 15cm以下	710	m			P 1 号	
舗装版取壊	1	式			Lv4	
バックホウによる舗装版直接掘削・積込 舗装厚0cm超え10cm以下	364	m2			施 28 号	
殻運搬処理	1	式			Lv4	処:
ｱｽﾌｧﾙﾄ塊･ｺﾝｸﾘｰﾄ塊(無筋)運搬費 ﾀﾞﾝﾌﾟﾄﾗｯｸ4t積級 運搬距離10km	19	m3			施 29 号	
再資源化施設受入費 ｱｽ塊 10t,4t,2t	45.7	t				処:

本　工　事　費　内　訳　書

費目・工種・種別・細目	数量	単位	単価	金額	明細単価番号	基準
舗装仮復旧工	1	式			Lv3	
下層路盤	1	式			Lv4	
路盤工(施工幅1.8m未満)(1層当り) 下層路盤 仕上り厚0.1m	364	m2			施 30 号	
上層路盤	1	式			Lv4	
路盤工(施工幅1.8m未満)(1層当り) 上層路盤 仕上り厚0.12m	364	m2			施 31 号	
表層	1	式			Lv4	
アスファルト舗装工(人力)(車道･路肩)(1層) 舗装厚30㎜ 再生密粒度(13)	364	m2			施 32 号	
共通仮設費	1	式			Lv2	
安全費	1	式			Lv3	

本　工　事　費　内　訳　書

費目・工種・種別・細目	数量	単位	単価	金額	明細単価番号	基準
交通誘導員	1	式			Lv4	
交通誘導警備員Ｂ	104	人日			施 33 号	
管路(配水管) DIP-GXφ200mm	1	式			Lv1	処:
管きょ工(開削)	1	式			Lv2	処:
管路土工	1	式			Lv3	処:
管路掘削	1	式			Lv4	
バックホウ掘削積込 ｸﾛｰﾗ型 山積0.28m3(平積0.2)	20	m3			施 1 号	
管路埋戻 購入土	1	式			Lv4	
管路埋戻費(機械埋戻･バックホウ) 再生砂	4	m3			施 2 号	

本　工　事　費　内　訳　書

費目・工種・種別・細目	数量	単位	単価	金額	明細単価番号	基準
管路埋戻 発生土	1	式			Lv4	
管路埋戻費(機械埋戻･バックホウ)	10	m3			施　34 号	
発生土処理	1	式			Lv4	処:
発生土運搬費 ﾀﾞﾝﾌﾟﾄﾗｯｸ4t積級 運搬距離14.8km	10	m3			施　35 号	
建設発生土受入費 砂･砂質土･礫質土	10	m3				処:
管布設工	1	式			Lv3	
管材料	1	式			Lv4	
GX形ﾀﾞｸﾀｲﾙ鋳鉄管 φ200×5,000　S種　内面粉体	2	本				
GX形二受T字管 φ200×φ200　内面粉体	2	個				

本　工　事　費　内　訳　書

費目・工種・種別・細目	数量	単位	単価	金額	明細単価番号	基準
GX形挿し受片落管 φ250×φ200　内面粉体	1	個				
GX形90°曲管 φ200　内面粉体	1	個				
GX形45°曲管 φ200　内面粉体	1	個				
GX形22 1/2°曲管 φ200　内面粉体	3	個				
GX形22 1/2°両受曲管 φ200　内面粉体	1	個				
GX形継輪 φ200　内面粉体	2	個				
GX形短管１号 φ200　内面粉体　GF7.5K	2	個				
GX形短管２号 φ200　内面粉体　GF7.5K	1	個				
GX形受挿しｿﾌﾄｼｰﾙ仕切弁 φ200　内面粉体　内ねじ式　10.0K以下	1	基				

本　工　事　費　内　訳　書

費目・工種・種別・細目	数量	単位	単価	金額	明細単価番号	基準
水道用ｿﾌﾄｼｰﾙ仕切弁 φ200　内外面粉体　内ねじ式　7.5K以下	1	基				
GX形G-Link φ200　SUS304BN・ｺﾞﾑ輪含	10	組				
GX形異形管用接合部品 φ200　SUS304BN・ｺﾞﾑ輪・押輪含	9	組				
GX形異形管用接合部品 φ250　SUS304BN・ｺﾞﾑ輪・押輪含	1	組				
GX形ﾗｲﾅ φ200　内外面粉体	2	個				
GF形ﾌﾗﾝｼﾞ接合材 φ200　ｶﾞｽｹｯﾄ１号　SUS304BN　7.5K	3	組				
FOD鋳鉄管用ｿﾌﾄｼｰﾙ仕切弁不断水T字管 φ250×φ200　内面粉体　合金BN　RF7.5K	1	個				
FCD鋳鉄用ｿﾌﾄｼｰﾙ仕切弁付不断水T字管 φ200×φ200　内面粉体　合金BN　RF7.5K	1	基				
垂直穿孔型鋳鉄用不断水簡易仕切弁 φ250　内面粉体　合金BN　7.5K	1	基				

本　工　事　費　内　訳　書

費目・工種・種別・細目	数量	単位	単価	金額	明細単価番号	基準
垂直穿孔型鋳鉄用不断水簡易仕切弁 φ200　内面粉体　合金BN　7.5K	1	基				
GX形帽 φ250　接水部粉体	1	個				
GX形帽 φ200　接水部粉体	1	個				
その他材料	1	式			Lv4	
水道用埋設管表示ﾃｰﾌﾟ W50	14.2	m				
水道用埋設標識ｼｰﾄ W150　2倍折込	14.2	m				
仕切弁用ねじ式弁筺 C形1号（φ250）　多情報	1	枚				
水道用ﾚｼﾞﾝｺﾝｸﾘｰﾄ製上部ﾎﾞｯｸｽ φ250×H150	1	個				
水道用ﾚｼﾞﾝｺﾝｸﾘｰﾄ製中間部ﾎﾞｯｸｽ φ250×H300	1	個				

本　工　事　費　内　訳　書

費目・工種・種別・細目	数量	単位	単価	金額	明細単価番号	基準
水道用ﾚｼﾞﾝｺﾝｸﾘｰﾄ製下部ﾎﾞｯｸｽ φ250×H300	1	個				
水道用ﾚｼﾞﾝｺﾝｸﾘｰﾄ製円形底板 φ250×H40	1	個				
ﾀﾞｸﾀｲﾙ鋳鉄管布設	14.2	m			Lv4	
鋳鉄管吊込み据付(機械力) 呼び径200㎜	13.3	m			施　36 号	
ＧＸ形継手接合 直管 呼び径200㎜	2	口			施　37 号	
ＧＸ形継手接合 異形管 呼び径200㎜	9	口			施　38 号	
ＧＸ形継手接合 異形管 呼び径250㎜	1	口			施　39 号	
ＧＸ形継手接合 G-Linkを用いた異形管 呼び径200㎜	10	口			施　40 号	
フランジ継手 呼び径200㎜	3	口			単　4 号	

本　工　事　費　内　訳　書

費目・工種・種別・細目	数量	単位	単価	金額	明細単価番号	基準
不断水連絡 φ250×φ200	1	箇所			施 41 号	
不断水連絡 φ200×φ200	1	箇所			施 42 号	
鋳鉄管切断(エンジンカッター使用) 呼び径200㎜	7	口			施 43 号	
垂直穿孔型不断水簡易弁設置工 鋳鉄管 呼び径φ250	1	箇所			施 44 号	
垂直穿孔型不断水簡易弁設置工 鋳鉄管 呼び径φ200	1	箇所			施 45 号	
メカニカル継手 呼び径200㎜	1	口			施 46 号	
メカニカル継手 呼び径250㎜	1	口			施 47 号	
ポリエチレンスリーブ被覆 呼び径200㎜ 管長5m	20.4	m			施 48 号	
管明示テープ φ350以下 φ200×5000	14.2	m			施 49 号	

本　工　事　費　内　訳　書

費目・工種・種別・細目	数量	単位	単価	金額	明細単価番号	基準
管明示ｼｰﾄ敷設	14.2	m			Lv4	
管明示シート	13	m			施 11 号	
制水弁設置	2	基			Lv4	
垂直穿孔型不断水簡易弁設置工 鋳鉄管 呼び径φ250	1	箇所			施 44 号	
垂直穿孔型不断水簡易弁設置工 鋳鉄管 呼び径φ200	1	箇所			施 45 号	
制水弁室(築造)設置	1	箇所			Lv4	
鉄蓋設置 円形 1号 寸法250㎜	1	個			施 50 号	
レジンコンクリート製ボックス設置(円形) 1号上部壁 内寸250 高150	1	個			施 51 号	
レジンコンクリート製ボックス設置(円形) 1号中部壁 内寸250 高300	1	個			施 52 号	

本　工　事　費　内　訳　書

費目・工種・種別・細目	数量	単位	単価	金額	明細単価番号	基準
レジンコンクリート製ボックス設置(円形) 1号下部壁 内寸250 高150	1	個			施 53 号	
レジンコンクリート製ボックス設置(円形) 1号底版 内寸250 高40	1	個			施 54 号	
管路土留工	1	式			Lv3	
軽量鋼矢板土留	1	式			Lv4	
軽量鋼矢板たて込み工(両側分)機械施工 2.0m以下	2.4	m			施 23 号	
軽量鋼矢板たて込み工(両側分)機械施工 3.5m以下	1.2	m			施 55 号	
軽量鋼矢板引抜工(両側分)機械施工 2.0m以下	2.4	m			施 25 号	
軽量鋼矢板引抜工(両側分)機械施工 3.5m以下	1.2	m			施 56 号	
支保工(軽量金属製)設置撤去 1段 2.0m以下	2.4	m			単 5 号	

本　工　事　費　内　訳　書

費目・工種・種別・細目	数量	単位	単価	金額	明細単価番号	基準
支保工(軽量金属製)設置撤去 2段 3.5m以下	1.2	m			単 6 号	
埋設物防護工	1	式			Lv3	
φ250 防護コンクリート工	1	式			Lv4	
コンクリート 人力打設 無筋･鉄筋構造物	3.6	m3			P 2 号	
型枠 一般型枠 鉄筋･無筋構造物	6	m2			P 3 号	
基礎砕石工 砕石厚=0.1m 再生ｸﾗｯｼｬﾗﾝ 30～0	4	m2			施 57 号	
φ200 防護コンクリート工	1	式			Lv4	
コンクリート 人力打設 無筋･鉄筋構造物	2.2	m3			P 2 号	
型枠 一般型枠 鉄筋･無筋構造物	4	m2			P 3 号	

本　工　事　費　内　訳　書

費目・工種・種別・細目	数量	単位	単価	金額	明細単価番号	基準
基礎砕石工 砕石厚=0.1m 再生ｸﾗｯｼｬﾗﾝ 30～0	4	m2			施 57 号	
付帯工	1	式			Lv2	処:
舗装版撤去工	1	式			Lv3	処:
舗装版切断	1	式			Lv4	
舗装版切断 ｱｽﾌｧﾙﾄ舗装版 15cm以下	30	m			P 1 号	
舗装版取壊	1	式			Lv4	
バックホウによる舗装版直接掘削・積込 舗装厚10cm超え15cm以下	12	m2			施 58 号	
殻運搬処理	1	式			Lv4	処:
ｱｽﾌｧﾙﾄ塊･ｺﾝｸﾘｰﾄ塊(無筋)運搬費 ﾀﾞﾝﾌﾟﾄﾗｯｸ4t積級 運搬距離10km	1	m3			施 29 号	

本　工　事　費　内　訳　書

費目・工種・種別・細目	数量	単位	単価	金額	明細単価番号	基準
再資源化施設受入費 ｱｽ塊 10t,4t,2t	1.4	t				処:
舗装仮復旧工	1	式			Lv3	
下層路盤	1	式			Lv4	
路盤工(施工幅1.8m未満)(1層当り) 下層路盤 仕上り厚0.1m	12	m2			施 30 号	
上層路盤	1	式			Lv4	
路盤工(施工幅1.8m未満)(1層当り) 上層路盤 仕上り厚0.12m	12	m2			施 31 号	
表層	1	式			Lv4	
アスファルト舗装工(人力)(車道･路肩)(1層) 舗装厚30㎜ 再生密粒度(13)	12	m2			施 59 号	
共通仮設費	1	式			Lv2	

本　工　事　費　内　訳　書

費目・工種・種別・細目	数量	単位	単価	金額	明細単価番号	基準
安全費	1	式			Lv3	
交通誘導員	1	式			Lv4	
交通誘導警備員Ｂ	8	人日			施　33 号	
管路(配水管) HPPEφ50㎜	1	式			Lv1	処:
管きょ工(開削)	1	式			Lv2	処:
管路土工	1	式			Lv3	処:
管路掘削	1	式			Lv4	
バックホウ掘削積込 ｸﾛｰﾗ型 山積0.28m3(平積0.2)	20	m3			施　1 号	
管路埋戻 購入土	1	式			Lv4	

本　工　事　費　内　訳　書

費目・工種・種別・細目	数量	単位	単価	金額	明細単価番号	基準
管路埋戻費(機械埋戻･バックホウ) 再生砂	10	m3			施　2 号	
管路埋戻 発生土	1	式			Lv4	
管路埋戻費(機械埋戻･バックホウ)	10	m3			施　34 号	
発生土処理	1	式			Lv4	処:
発生土運搬費 ﾀﾞﾝﾌﾟﾄﾗｯｸ4t積級 運搬距離14.7km	10	m3			施　4 号	
建設発生土受入費 砂･砂質土･礫質土	10	m3				処:
管布設工	1	式			Lv3	
管材料	1	式			Lv4	
水道配水用ﾎﾟﾘｴﾁﾚﾝEF受口付直管 φ50×5,000	16	本				

本　工　事　費　内　訳　書

費目・工種・種別・細目	数量	単位	単価	金額	明細単価番号	基準
水道配水用ﾎﾟﾘｴﾁﾚﾝEF受口付直管 φ50×5,000	2	本				
水道配水用ﾎﾟﾘｴﾁﾚﾝﾌﾟﾚｰﾝｴﾝﾄﾞ直管 φ50×5,000	5	本				
水道配水用ﾎﾟﾘｴﾁﾚﾝEF90° 両受曲管 φ50	3	個				
水道配水用ﾎﾟﾘｴﾁﾚﾝEF45° 片受曲管 φ50	5	個				
水道配水用ﾎﾟﾘｴﾁﾚﾝEF45° 両受曲管 φ50	7	個				
水道配水用ﾎﾟﾘｴﾁﾚﾝEF22 1/2° 片受曲管 φ50	2	個				
水道配水用ﾎﾟﾘｴﾁﾚﾝEF22 1/2° 両受曲管 φ50	4	個				
水道配水用ﾎﾟﾘｴﾁﾚﾝEF片受ﾚｼﾞｭｰｻｰ φ75×φ50	2	個				
水道配水用ﾎﾟﾘｴﾁﾚﾝEF両受Sﾍﾞﾝﾄﾞ φ50×H450	1	個				

本　工　事　費　内　訳　書

費目・工種・種別・細目	数量	単位	単価	金額	明細単価番号	基準
水道配水用ﾎﾟﾘｴﾁﾚﾝFCDﾌﾗﾝｼﾞEF短管１号 φ50　GFｶﾞｽｹｯﾄ含	1	個				
PE挿し口鋳鉄異形管用ﾎﾞﾙﾄ・ﾅｯﾄ φ50　SUS304　7.5K	1	組				
水道配水用ﾎﾟﾘｴﾁﾚﾝFCDﾌﾗﾝｼﾞEF短管１号 φ75　GFｶﾞｽｹｯﾄ含	1	個				
PE挿し口鋳鉄異形管用ﾎﾞﾙﾄ・ﾅｯﾄ φ75　SUS304　7.5K	2	組				
水道配水用ﾎﾟﾘｴﾁﾚﾝEFｿｹｯﾄ φ50	1	個				
PVｼﾞｮｲﾝﾄ　離脱防止付 φ50　内外面粉体　合金BN	1	個				
PE挿し口付FCDｿﾌﾄｼｰﾙ仕切弁 φ50　内外面粉体　内ねじ式　7.5K以下	1	基				
水道用ｿﾌﾄｼｰﾙ仕切弁 φ75　内外面粉体　内ねじ式　7.5K以下	2	基				
RF・GF兼用形ｽﾃﾝﾚｽ入りﾌﾗﾝｼﾞｶﾞｽｹｯﾄ φ75　7.5K	2	枚				

本　工　事　費　内　訳　書

費目・工種・種別・細目	数量	単位	単価	金額	明細単価番号	基準
FCD補修弁用ﾌﾗﾝｼﾞ補強金具 φ75　7.5K 粉体塗装 ﾎﾞﾙﾄﾅｯﾄ含	2	基				
水道用埋設管表示ﾃｰﾌﾟ W50	118.8	m				
水道用埋設標識ｱﾙﾐｼｰﾄ W150　2倍折込	117.6	m				
その他材料	1	式			Lv4	
仕切弁用ねじ式弁筺 C形1号（φ250）　多情報	3	枚				
水道用ﾚｼﾞﾝｺﾝｸﾘｰﾄ製調整ﾘﾝｸﾞ φ250×H50	2	個				
水道用ﾚｼﾞﾝｺﾝｸﾘｰﾄ製調整ﾘﾝｸﾞ φ250×H100	1	個				
水道用ﾚｼﾞﾝｺﾝｸﾘｰﾄ製上部ﾎﾞｯｸｽ φ250×H150	2	個				
水道用ﾚｼﾞﾝｺﾝｸﾘｰﾄ製上下部ﾎﾞｯｸｽ φ250×H150	1	個				

本　工　事　費　内　訳　書

費目・工種・種別・細目	数量	単位	単価	金額	明細単価番号	基準
水道用ﾚｼﾞﾝｺﾝｸﾘｰﾄ製中間部ﾎﾞｯｸｽ φ250×H200	4	個				
水道用ﾚｼﾞﾝｺﾝｸﾘｰﾄ製下部ﾎﾞｯｸｽ φ250×H300	2	個				
水道用ﾚｼﾞﾝｺﾝｸﾘｰﾄ製円形底板 φ250×H40	3	個				
FCD四方向固定式継足しﾛｯﾄﾞ φ30×L500	2	本				
水道配水用ﾎﾟﾘｴﾁﾚﾝ管布設	120	m			Lv4	
ﾎﾟﾘｴﾁﾚﾝ管(融着接合(EF接合))据付工 呼び径50mm	118.2	m			単　7 号	
ポリエチレン管(融着接合)継手工 1口継手 呼び径50mm	52	口			施　60 号	
ポリエチレン管(融着接合)継手工 2口継手 呼び径50mm	1	箇所			施　61 号	
ポリエチレン管(融着接合)継手工 1口継手 呼び径75mm	2	口			施　62 号	

本　工　事　費　内　訳　書

費目・工種・種別・細目	数量	単位	単価	金額	明細単価番号	基準
ポリエチレン管切断 呼び径50㎜	17	口			施 63 号	
ポリエチレン管継手工(メカニカル継手) 呼び径50㎜	2	口			施 64 号	
フランジ継手 呼び径65㎜以下	1	口			単 8 号	
フランジ継手 呼び径75(80)㎜	1	口			単 9 号	
溶剤浸透防護スリーブ被覆 呼び径75㎜以下	120	m			施 65 号	
管明示テープ φ50	118.8	m			施 66 号	
管明示ｼｰﾄ敷設	118.8	m			Lv4	
管明示シート	117.6	m			施 11 号	
制水弁設置	3	基			Lv4	

本　工　事　費　内　訳　書

費目・工種・種別・細目	数量	単位	単価	金額	明細単価番号	基準
鋳鉄製仕切弁設置(人力)(縦型) 呼び径50㎜	1	基			単 10 号	
鋳鉄製仕切弁設置(人力)(縦型) 呼び径75㎜	2	基			単 11 号	
制水弁室(築造)設置	3	箇所			Lv4	
ねじ式弁筐設置 C形1号 受枠30kg未満 蓋30kg未満	3	箇所			施 67 号	
レジンコンクリート製ボックス設置(円形) 1号調整ﾘﾝｸﾞ 内寸250 高50	2	個			施 68 号	
レジンコンクリート製ボックス設置(円形) 1号調整ﾘﾝｸﾞ 内寸250 高100	1	個			施 69 号	
レジンコンクリート製ボックス設置(円形) 1号上部壁 内寸250 高150	2	個			施 51 号	
レジンコンクリート製ボックス設置(円形) 1号上下壁 内寸250 高200	1	個			単 12 号	
レジンコンクリート製ボックス設置(円形) 1号中部壁 内寸250 高200	4	個			施 70 号	

本　工　事　費　内　訳　書

費目・工種・種別・細目	数量	単位	単価	金額	明細単価番号	基準
レジンコンクリート製ボックス設置(円形) 1号下部壁 内寸250 高300RB C､CA	2	個			施 71 号	
レジンコンクリート製ボックス設置(円形) 1号底版 内寸250 高40	3	個			施 54 号	
付帯工	1	式			Lv2	処:
舗装版撤去工	1	式			Lv3	処:
舗装版切断	1	式			Lv4	
舗装版切断 ｱｽﾌｧﾙﾄ舗装版 15cm以下	80	m			P 1 号	
舗装版取壊	1	式			Lv4	
バックホウによる舗装版直接掘削・積込 舗装厚0cm超え10cm以下	24	m2			施 28 号	
殻運搬処理	1	式			Lv4	処:

本　工　事　費　内　訳　書

費目・工種・種別・細目	数量	単位	単価	金額	明細単価番号	基準
ｱｽﾌｧﾙﾄ塊･ｺﾝｸﾘｰﾄ塊(無筋)運搬費 ﾀﾞﾝﾌﾟﾄﾗｯｸ4t積級 運搬距離10km	1.2	m3			施 29 号	
再資源化施設受入費 ｱｽ塊 10t,4t,2t	2.8	t				処:
舗装仮復旧工	1	式			Lv3	
下層路盤	1	式			Lv4	
路盤工(施工幅1.8m未満)(1層当り) 下層路盤 仕上り厚0.1m	24	m2			施 30 号	
上層路盤	1	式			Lv4	
路盤工(施工幅1.8m未満)(1層当り) 上層路盤 仕上り厚0.12m	24	m2			施 31 号	
表層	1	式			Lv4	
アスファルト舗装工(人力)(車道･路肩)(1層) 舗装厚30mm 再生密粒度(13)	24	m2			施 59 号	

本　工　事　費　内　訳　書

費目・工種・種別・細目	数量	単位	単価	金額	明細単価番号	基準
共通仮設費	1	式			Lv2	
安全費	1	式			Lv3	
交通誘導員	1	式			Lv4	
交通誘導警備員Ｂ	10	人日			施　33 号	
管路(排水管) VLPφ50㎜	1	式			Lv1	処:
管きょ工(開削)	1	式			Lv2	処:
管路土工	1	式			Lv3	処:
管路掘削	1	式			Lv4	
バックホウ掘削積込 ｸﾛｰﾗ型 山積0.28m3(平積0.2)	1	m3			施　1 号	

本　工　事　費　内　訳　書

費目・工種・種別・細目	数量	単位	単価	金額	明細単価番号	基準
管路埋戻 購入土	1	式			Lv4	
管路埋戻費(機械埋戻･バックホウ) 再生砂	0.3	m3			施　2 号	
管路埋戻 発生土	1	式			Lv4	
管路埋戻費(機械埋戻･バックホウ)	0.2	m3			施　34 号	
発生土処理	1	式			Lv4	処:
発生土運搬費 ﾀﾞﾝﾌﾟﾄﾗｯｸ4t積級 運搬距離14.7km	1	m3			施　4 号	
建設発生土受入費 砂･砂質土･礫質土	1	m3				処:
管布設工(排水管)	1	式			Lv3	
管材料	1	式			Lv4	

本　工　事　費　内　訳　書

費目・工種・種別・細目	数量	単位	単価	金額	明細単価番号	基準
水道用硬質塩化ﾋﾞﾆﾙﾗｲﾆﾝｸﾞ鋼管 φ50A×4,000　ねじ無外面亜鉛めっき	1	本				
水道用ﾗｲﾆﾝｸﾞ鋼管用管端防食形ｴﾙﾎﾞ φ50A　埋設配管用　内外面樹脂塗装	5	個				
水道用ﾗｲﾆﾝｸﾞ鋼管用管端防食形ﾆｯﾌﾟﾙ φ50A　埋設配管用　内外面樹脂塗装	1	個				
水道用ﾗｲﾆﾝｸﾞ鋼管用管端防食形ﾌﾟﾗｸﾞ φ50A　埋設配管用　内外面樹脂塗装	1	個				
FCDﾒﾀﾙ入り合ﾌﾗﾝｼﾞ φ50×φ50　内外面粉体　RF10.0K	1	枚				
水道用立形ﾀﾞｸﾀｲﾙ鋳鉄仕切弁 φ50　内面粉体　内ねじ式　7.5K以下	1	基				
RF・GF兼用形ｽﾃﾝﾚｽ入りﾌﾗﾝｼﾞｶﾞｽｹｯﾄ φ50　7.5K	1	枚				
ﾌﾗﾝｼﾞ接合用六角ﾎﾞﾙﾄ・ﾅｯﾄ φ50　SUS304（焼付防止）　10.0K	1	組				
その他材料	1	式			Lv4	

本　工　事　費　内　訳　書

費目・工種・種別・細目	数量	単位	単価	金額	明細単価番号	基準
水道用埋設標識ｼｰﾄ W150　2倍折込	2.3	m				
仕切弁用ねじ式弁筺 C形1号（φ250）　多情報	1	枚				
水道用ﾚｼﾞﾝｺﾝｸﾘｰﾄ製調整ﾘﾝｸﾞ φ250×H100	1	個				
水道用ﾚｼﾞﾝｺﾝｸﾘｰﾄ製上下部ﾎﾞｯｸｽ φ250×H150	1	個				
水道用ﾚｼﾞﾝｺﾝｸﾘｰﾄ製円形底板 φ250×H40	1	個				
鋼管据付	2.3	m			Lv4	
鋼管吊込み据付(人力) 呼び径50㎜	2.4	m			施　72 号	
鋼管小口径管切断 呼び径50㎜	4	口			施　73 号	
鋼管小口径管ねじ切り 呼び径50㎜	8	口			施　74 号	

本　工　事　費　内　訳　書

費目・工種・種別・細目	数量	単位	単価	金額	明細単価番号	基準
鋼管小口径管ねじ込み接合 呼び径50㎜	13	口			施 75 号	
管明示ｼｰﾄ敷設	2.3	m			Lv4	
管明示テープ φ50	2.3	m			施 66 号	
制水弁設置	1	基			Lv4	
仕切弁設置(人力)(縦型) 呼び径50㎜	1	基			単 13 号	
フランジ継手 呼び径65㎜以下	1	口			施 76 号	
制水弁室(築造)設置	1	箇所			Lv4	
ねじ式弁筐設置 C形1号 受枠30kg未満 蓋30kg未満	1	箇所			施 67 号	
レジンコンクリート製ボックス設置(円形) 1号調整ﾘﾝｸﾞ 内寸250 高100	1	個			施 69 号	

本　工　事　費　内　訳　書

費目・工種・種別・細目	数量	単位	単価	金額	明細単価番号	基準
レジンコンクリート製ボックス設置(円形) 1号下部壁 内寸250 高150	1	個			施 53 号	
レジンコンクリート製ボックス設置(円形) 1号底版 内寸250 高40	1	個			施 54 号	
付帯工	1	式			Lv2	処:
舗装版撤去工	1	式			Lv3	処:
舗装版切断	1	式			Lv4	
舗装版切断 ｱｽﾌｧﾙﾄ舗装版 15cm以下	4	m			P 1 号	
舗装版取壊	1	式			Lv4	
バックホウによる舗装版直接掘削・積込 舗装厚0cm超え10cm以下	1	m2			施 28 号	
殻運搬処理	1	式			Lv4	処:

本　工　事　費　内　訳　書

費目・工種・種別・細目	数量	単位	単価	金額	明細単価番号	基準
ｱｽﾌｧﾙﾄ塊･ｺﾝｸﾘｰﾄ塊(無筋)運搬費 ﾀﾞﾝﾌﾟﾄﾗｯｸ4t積級 運搬距離10km	0.1	m3			施 29 号	
再資源化施設受入費 ｱｽ塊 10t,4t,2t	0.2	t				処:
舗装仮復旧工	1	式			Lv3	
下層路盤	1	式			Lv4	
路盤工(施工幅1.8m未満)(1層当り) 下層路盤 仕上り厚0.1m	1	m2			施 30 号	
上層路盤	1	式			Lv4	
路盤工(施工幅1.8m未満)(1層当り) 上層路盤 仕上り厚0.12m	1	m2			施 31 号	
表層	1	式			Lv4	
アスファルト舗装工(人力)(車道･路肩)(1層) 舗装厚30㎜ 再生密粒度(13)	1	m2			施 59 号	

本　工　事　費　内　訳　書

費目・工種・種別・細目	数量	単位	単価	金額	明細単価番号	基準
共通仮設費	1	式			Lv2	
安全費	1	式			Lv3	
交通誘導員	1	式			Lv4	
交通誘導警備員Ｂ	2	人日			施　33 号	
管路(消火栓)	1	式			Lv1	
消火栓設置工	1	式			Lv2	
管布設工	1	式			Lv3	
管材料	1	式			Lv4	
FCD地下式単口消火栓 φ75　内面粉体　RF7.5K	1	基				

本　工　事　費　内　訳　書

費目・工種・種別・細目	数量	単位	単価	金額	明細単価番号	基準
GX形フランジT字管 φ350×φ75　7.5K	1	個				
ﾌﾗﾝｼﾞ短管 φ75×H400　内面粉体　片面GF7.5K	1	個				
FCDﾚﾊﾞｰ式ﾎﾞｰﾙ形補修弁 φ75×H150　形式2　7.5K	1	基				
RF・GF兼用形ｽﾃﾝﾚｽ入りﾌﾗﾝｼﾞ接合材 φ75 ｽﾃﾝﾚｽ入ｶﾞｽｹｯﾄ SUS304緩み止BN 7.5K	1	組				
FCDﾌﾗﾝｼﾞ補強金具 φ75　7.5K　ﾎﾞﾙﾄﾅｯﾄ含	1	個				
その他材料	1	式			Lv4	
消火栓用ﾊｯﾄ式円形鉄蓋 円形3号（φ500）三原市章入　ｶﾗｰ着色	1	枚				
水道用ﾚｼﾞﾝｺﾝｸﾘｰﾄ製上部ﾎﾞｯｸｽ φ500×H200	1	個				
水道用ﾚｼﾞﾝｺﾝｸﾘｰﾄ製中間部ﾎﾞｯｸｽ φ500×H300	2	個				

本　工　事　費　内　訳　書

費目・工種・種別・細目	数量	単位	単価	金額	明細単価番号	基準
水道用ﾚｼﾞﾝｺﾝｸﾘｰﾄ製下部ﾎﾞｯｸｽ φ500×H300	1	個				
水道用ﾚｼﾞﾝｺﾝｸﾘｰﾄ製円形底板 φ500×H40	1	個				
消火栓設置	1	式			Lv4	
消火栓設置 人力施工 地下式 単口	1	箇所			施 77 号	
フランジ継手 呼び径75(80)㎜	2	口			単 14 号	
消火栓室(築造)設置	1	式			Lv4	
レジンコンクリート製ボックス設置(円形) 3号上部壁 内寸500 高200	1	個			施 19 号	
レジンコンクリート製ボックス設置(円形) 3号中部壁 内寸500 高300	2	個			施 20 号	
レジンコンクリート製ボックス設置(円形) 3号下部壁 内寸500 高300	1	個			施 21 号	

本　工　事　費　内　訳　書

費目・工種・種別・細目	数量	単位	単価	金額	明細単価番号	基準
レジンコンクリート製ボックス設置(円形) 3号底版 内寸500 高40	1	個			施 22 号	
区画線	1	式			Lv4	
円形消火栓鉄蓋周り区画線工 溶融式　W150×L2100　黄	1	箇所				
共通仮設費	1	式			Lv2	
安全費	1	式			Lv3	
交通誘導員	1	式			Lv4	
交通誘導警備員Ｂ	2	人日			施 33 号	
管路(給水管) PEφ20mm・φ25mm	1	式			Lv1	処:
給水管連絡工	1	式			Lv2	処:

本　工　事　費　内　訳　書

費目・工種・種別・細目	数量	単位	単価	金額	明細単価番号	基準
管路土工	1	式			Lv3	処:
管路掘削	1	式			Lv4	
小型バックホウ掘削積込 ｸﾛｰﾗ型 山積0.13m3(平積0.10)	10	m3			施 78 号	
管路埋戻 購入土	1	式			Lv4	
管路埋戻費(機械埋戻･小型バックホウ) 再生砂	3	m3			施 79 号	
管路埋戻 発生土	1	式			Lv4	
管路埋戻費(機械埋戻･小型バックホウ)	2	m3			施 80 号	
発生土処理	1	式			Lv4	処:
発生土運搬費 ﾀﾞﾝﾌﾟﾄﾗｯｸ2t積級 運搬距離9km	10	m3			施 81 号	

本　工　事　費　内　訳　書

費目・工種・種別・細目	数量	単位	単価	金額	明細単価番号	基準
建設発生土受入費 砂･砂質土･礫質土	10	m3				処:
管布設工	1	式			Lv3	
管材料	1	式			Lv4	
ﾎﾟﾘｴﾁﾚﾝ用鋳鉄製A形ﾎﾞｰﾙ式ｻﾄﾞﾙ付分水栓 φ50×φ20	6	基				
ﾎﾟﾘｴﾁﾚﾝ用鋳鉄製A形ﾎﾞｰﾙ式ｻﾄﾞﾙ付分水栓 φ50×φ25	1	基				
FCD止水栓ﾎﾞｯｸｽ φ130×H360　三原市章入	7	個				
給水管据付	1	式			Lv4	
サドル分水栓建込み 分岐呼び径20mm ﾎﾟﾘｴﾁﾚﾝ管 呼び径50mm	6	箇所			施　82 号	
サドル分水栓建込み 分岐呼び径25mm ﾎﾟﾘｴﾁﾚﾝ管 呼び径50mm	1	箇所			施　83 号	

本　工　事　費　内　訳　書

費目・工種・種別・細目	数量	単位	単価	金額	明細単価番号	基準
給水管連絡	1	式			Lv4	
給水管連絡工(材工共) PEP 呼び径φ20 土工･分水栓･止水栓ﾎﾞｯｸｽ別途計上	1	箇所			単 15 号	
給水管連絡工(材工共) PEP 呼び径φ20 土工･分水栓･止水栓ﾎﾞｯｸｽ別途計上	6	箇所			施 84 号	
給水管連絡工(材工共) PEP 呼び径φ25 土工･分水栓･止水栓ﾎﾞｯｸｽ別途計上	1	箇所			施 85 号	
付帯工	1	式			Lv2	処:
舗装版撤去工	1	式			Lv3	処:
舗装版切断	1	式			Lv4	
舗装版切断 ｱｽﾌｧﾙﾄ舗装版 15cm以下	40	m			P 1 号	
舗装版取壊	1	式			Lv4	

本　工　事　費　内　訳　書

費目・工種・種別・細目	数量	単位	単価	金額	明細単価番号	基準
小型バックホウによる舗装版直接掘削・積込 舗装厚0cm超え10cm以下	12	m2			施 86 号	
殻運搬処理	1	式			Lv4	処:
ｱｽﾌｧﾙﾄ塊･ｺﾝｸﾘｰﾄ塊(無筋)運搬費 ﾀﾞﾝﾌﾟﾄﾗｯｸ2t積級 運搬距離10km	1	m3			施 87 号	
再資源化施設受入費 ｱｽ塊 10t,4t,2t	1.4	t				処:
舗装仮復旧工	1	式			Lv3	
下層路盤	1	式			Lv4	
路盤工(施工幅1.8m未満)(1層当り) 下層路盤 仕上り厚0.1m	12	m2			施 30 号	
上層路盤	1	式			Lv4	
路盤工(施工幅1.8m未満)(1層当り) 上層路盤 仕上り厚0.12m	12	m2			施 31 号	

本　工　事　費　内　訳　書

費目・工種・種別・細目	数量	単位	単価	金額	明細単価番号	基準
表層	1	式			Lv4	
アスファルト舗装工(人力)(車道･路肩)(1層) 舗装厚30㎜ 再生密粒度(20)	12	m2			施 88 号	
共通仮設費	1	式			Lv2	
安全費	1	式			Lv3	
交通誘導員	1	式			Lv4	
交通誘導警備員Ｂ	8	人日			施 33 号	
管路(既設管撤去)	1	式			Lv1	処:
管きょ工(開削)	1	式			Lv2	処:
管路土工	1	式			Lv3	処:

本　工　事　費　内　訳　書

費目・工種・種別・細目	数量	単位	単価	金額	明細単価番号	基準
管路掘削	1	式			Lv4	
バックホウ掘削積込 ｸﾛｰﾗ型 山積0.28m3(平積0.2)	390	m3			施 1 号	
管路埋戻 発生土	1	式			Lv4	
管路埋戻費(機械埋戻･バックホウ)	340	m3			施 34 号	
発生土処理	1	式			Lv4	処:
発生土運搬費 ﾀﾞﾝﾌﾟﾄﾗｯｸ4t積級 運搬距離14.7km	10	m3			施 4 号	
建設発生土受入費 砂･砂質土･礫質土	10	m3				処:
管布設工	1	式			Lv3	処:
管材料	1	式			Lv4	

本　工　事　費　内　訳　書

費目・工種・種別・細目	数量	単位	単価	金額	明細単価番号	基準
GX形異形管用栓 φ200　接水部粉体　ｺﾞﾑ輪・SUS304BN含	1	組				
既設管撤去	1	式			Lv4	
撤去管吊上げ積込み(鋳鉄管) 機械力 呼び径250㎜	273.3	m			施　89 号	
撤去管吊上げ積込み(鋳鉄管) 機械力 呼び径200㎜	295.4	m			施　90 号	
撤去管吊上げ積込み(硬質塩化ビニル管) 呼び径50㎜	7.6	m			施　91 号	
撤去管吊上げ積込み(硬質塩化ビニル管) 呼び径40㎜	81.6	m			施　92 号	
ダクタイル鋳鉄管(FCD)切断(撤去管) 呼び径250㎜（エンジンカッター使用）	45	口			施　93 号	
ダクタイル鋳鉄管(FCD)切断(撤去管) 呼び径200㎜（エンジンカッター使用）	49	口			施　94 号	
硬質塩化ビニル管切断(撤去管) 呼び径50㎜	1	口			施　95 号	

本　工　事　費　内　訳　書

費目・工種・種別・細目	数量	単位	単価	金額	明細単価番号	基準
硬質塩化ビニル管切断(撤去管) 呼び径40㎜	13	口			施 96 号	
鋳鉄管ＧＸ形継手取外し 異形管 呼び径200㎜	1	口			施 97 号	
ＧＸ形継手接合 異形管 呼び径200㎜	1	口			施 38 号	
残管処理	1	式			Lv4	処:
現場発生品及び支給品運搬 4～4.5t積 2.9t吊 運搬距離8km	7	回			施 98 号	
スクラップ費 ﾀﾞｸﾀｲﾙ鋳鉄管	-26.6	t				
現場発生品及び支給品運搬 4～4.5t積 2.9t吊 運搬距離9km	1	回			施 99 号	
産業廃棄物処分費 塩ﾋﾞ管・ﾎﾟﾘｴﾁﾚﾝ管	0.1	t				処:
付帯工	1	式			Lv2	処:

本　工　事　費　内　訳　書

費目・工種・種別・細目	数量	単位	単価	金額	明細単価番号	基準
舗装版撤去工	1	式			Lv3	処:
舗装版切断	1	式			Lv4	
舗装版切断 ｱｽﾌｧﾙﾄ舗装版 15cm以下	1,312	m			P 1 号	
舗装版取壊	1	式			Lv4	
バックホウによる舗装版直接掘削・積込 舗装厚0cm超え10cm以下	393	m2			施 28 号	
殻運搬処理	1	式			Lv4	処:
ｱｽﾌｧﾙﾄ塊･ｺﾝｸﾘｰﾄ塊(無筋)運搬費 ﾀﾞﾝﾌﾟﾄﾗｯｸ4t積級 運搬距離10km	20	m3			施 29 号	
再資源化施設受入費 ｱｽ塊 10t,4t,2t	45.6	t				処:
舗装仮復旧工	1	式			Lv3	

本　工　事　費　内　訳　書

費目・工種・種別・細目	数量	単位	単価	金額	明細単価番号	基準
下層路盤	1	式			Lv4	
路盤工(施工幅1.8m未満)(1層当り) 下層路盤 仕上り厚0.1m	393	m2			施 30 号	
上層路盤	1	式			Lv4	
路盤工(施工幅1.8m未満)(1層当り) 上層路盤 仕上り厚0.12m	393	m2			施 31 号	
表層	1	式			Lv4	
アスファルト舗装工(人力)(車道･路肩)(1層) 舗装厚30㎜ 再生密粒度(13)	393	m2			施 59 号	
共通仮設費	1	式			Lv2	
安全費	1	式			Lv3	
交通誘導員	1	式			Lv4	

本　工　事　費　内　訳　書

費目・工種・種別・細目	数量	単位	単価	金額	明細単価番号	基準
交通誘導警備員Ｂ	62	人日			施　33 号	
舗装本復旧	1	式			Lv1	処:
舗装本復旧工	1	式			Lv2	処:
舗装版撤去工	1	式			Lv3	処:
舗装版切断	1	式			Lv4	
舗装版切断 ｱｽﾌｧﾙﾄ舗装版 15cm以下	140	m			Ｐ　1 号	
舗装版取壊	1	式			Lv4	
バックホウによる舗装版直接掘削・積込 舗装厚0cm超え10cm以下	1,310	m2			施　28 号	
殻運搬処理	1	式			Lv4	処:

本　工　事　費　内　訳　書

費目・工種・種別・細目	数量	単位	単価	金額	明細単価番号	基準
ｱｽﾌｧﾙﾄ塊･ｺﾝｸﾘｰﾄ塊(無筋)運搬費 ﾀﾞﾝﾌﾟﾄﾗｯｸ4t積級 運搬距離10km	49	m3			施 29 号	
再資源化施設受入費 ｱｽ塊 10t,4t,2t	115.4	t				処:
管路土工	1	式			Lv3	処:
管路掘削	1	式			Lv4	
バックホウ掘削積込 ｸﾛｰﾗ型 山積0.28m3(平積0.2)	20	m3			施 1 号	
発生土処理	1	式			Lv4	処:
発生土運搬費 ﾀﾞﾝﾌﾟﾄﾗｯｸ4t積級 運搬距離14.7km	20	m3			施 4 号	
建設発生土受入費 砂･砂質土･礫質土	20	m3				処:
舗装本復旧工	1	式			Lv3	

本　工　事　費　内　訳　書

費目・工種・種別・細目	数量	単位	単価	金額	明細単価番号	基準
不陸整正	1	式			Lv4	
不陸整正(ICT) 補足材無し	1,310	m2			P　4 号	
表層	1,310	m2			Lv4	
表層(車道･路肩部) 1層当り仕上厚50㎜ 密粒度ｱｽｺﾝ(20)	1,310	m2			P　5 号	
共通仮設費	1	式			Lv2	
安全費	1	式			Lv3	
交通誘導員	1	式			Lv4	
交通誘導警備員Ｂ	26	人日			施　33 号	
直接工事費計						

本　工　事　費　内　訳　書

費目・工種・種別・細目	数量	単位	単価	金額	明細単価番号	基準
共通仮設費計	1	式				
共通仮設費(積上げ)	1	式				
運搬費	1	式				
仮設材等の運搬 製品長12m以内 片道運搬距離10km	1	式			施 122 号	
仮設材等の積込み･取卸し費 基地積込→現場→基地取卸	1	式			施 123 号	
技術管理費	1	式				
通水試験工 既設管連絡注水 給水車不要	355.4	m			施 124 号	
通水試験工 既設管連絡注水 給水車不要	14.2	m			施 124 号	
通水試験工 既設管連絡注水 給水車不要	120	m			施 124 号	

本　工　事　費　内　訳　書

費目・工種・種別・細目	数量	単位	単価	金額	明細単価番号	基準
共通仮設費(率化)	1	式				
共通仮設費率分	1	式				交通影響あり(2)
純工事費	1	式				
現場管理費	1	式				交通影響あり(2)
工事原価	1	式				
一般管理費等	1	式				金銭的保証を必要とする
工事価格	1	式				
消費税等相当額	1	式				
合計						

【 第　1 号 明細書 】

支保材賃料　　1　　式 当り

名　称・規　格	数　量	単位	単　価	金　額	明細単価番号	基　準
アルミ腹起し 賃料+基本料	1	式				
水圧式サポート 賃料+基本料	1	式				
水圧ポンプ 賃料+基本料	1	式				
計						

【 第　1 号 単価表 】

フランジ継手 呼び径75(80)㎜　　1　　口 当り

名　称・規　格	数　量	単位	単　価	金　額	明細単価番号	基　準
配管工	0.06	人				
普通作業員	0.06	人				
諸　雑　費　（率＋丸め）	1	%				
計						
単位当たり						

【 第　2 号 単価表 】

支保工(軽量金属製)設置撤去　1段 2.0m以下　　100　m 当り

名　称・規　格	数　量	単位	単　価	金　額	明細単価番号	基　準
土木一般世話役	1.1	人				
特殊作業員	1.1	人				
普通作業員	3.3	人				
諸　雑　費　（丸め）	1	式				
計						
単位当たり						

【 第　3 号 単価表 】

支保工(軽量金属製)設置撤去　2段 3.5m以下　　100　m 当り

名　称・規　格	数　量	単位	単　価	金　額	明細単価番号	基　準
土木一般世話役	2.2	人				
特殊作業員	2.2	人				
普通作業員	6.6	人				
諸　雑　費　（丸め）	1	式				
計						
単位当たり						

【 第　4 号 単価表 】

フランジ継手 呼び径200㎜　　1　　口 当り

名　称・規　格	数　量	単位	単　価	金　額	明細単価番号	基　準
配管工	0.08	人				
普通作業員	0.08	人				
諸　雑　費　（率＋丸め）	1	%				
計						
単位当たり						

【 第　5 号 単価表 】

支保工(軽量金属製)設置撤去　1段 2.0m以下　　100　m 当り

名　称・規　格	数　量	単位	単　価	金　額	明細単価番号	基　準
土木一般世話役	1.1	人				
特殊作業員	1.1	人				
普通作業員	3.3	人				
諸　雑　費　（丸め）	1	式				
計						
単位当たり						

【 第　6 号 単価表 】

支保工(軽量金属製)設置撤去　2段 3.5m以下　　100　m 当り

名　称・規　格	数　量	単位	単　価	金　額	明細単価番号	基　準
土木一般世話役	2.2	人				
特殊作業員	2.2	人				
普通作業員	6.6	人				
諸　雑　費　（丸め）	1	式				
計						
単位当たり						

市道須波西1号線外1路線φ50㎜～φ350㎜送・配水管布設替工事

【 第　7 号 単価表 】

ﾎﾟﾘｴﾁﾚﾝ管(融着接合(EF接合))据付工 呼び径50㎜　　10　　m 当り

名　称・規　格	数　量	単位	単　価	金　額	明細単価番号	基　準
配管工	0.1	人				
普通作業員	0.18	人				
計						
単位当たり						

【 第　8 号 単価表 】

フランジ継手 呼び径65㎜以下　　1　　口 当り

名　称・規　格	数　量	単位	単　価	金　額	明細単価番号	基　準
配管工	0.05	人				
普通作業員	0.05	人				
諸　雑　費　（率＋丸め）	1	%				
計						
単位当たり						

【 第　9 号 単価表 】

フランジ継手 呼び径75(80)㎜　　1　　口 当り

名　称・規　格	数　量	単位	単　価	金　額	明細単価番号	基　準
配管工	0.06	人				
普通作業員	0.06	人				
諸　雑　費　（率＋丸め）	1	%				
計						
単位当たり						

【 第　10 号 単価表 】

鋳鉄製仕切弁設置(人力)(縦型) 呼び径50㎜　　1　基 当り

名　称・規　格	数　量	単位	単　価	金　額	明細単価番号	基　準
配管工	0.03	人				
普通作業員	0.15	人				
計						
単位当たり						

【 第　11 号 単価表 】

鋳鉄製仕切弁設置(人力)(縦型) 呼び径75㎜　　1　　基 当り

名　称・規　格	数　量	単位	単　価	金　額	明細単価番号	基　準
配管工	0.05	人				
普通作業員	0.19	人				
計						
単位当たり						

【 第　12 号 単価表 】

レジンコンクリート製ボックス設置(円形) 1号上下壁 内寸250 高200　　1　　個 当り

名　称・規　格	数　量	単位	単　価	金　額	明細単価番号	基　準
普通作業員	0.01	人				
計						
単位当たり						

【 第　13 号 単価表 】

仕切弁設置(人力)(縦型) 呼び径50㎜　　1　　基 当り

名　称・規　格	数　量	単位	単　価	金　額	明細単価番号	基　準
配管工	0.03	人				
普通作業員	0.15	人				
計						
単位当たり						

【 第　14 号 単価表 】

フランジ継手 呼び径75(80)㎜　　1　　口 当り

名　称・規　格	数　量	単位	単　価	金　額	明細単価番号	基　準
配管工	0.06	人				
普通作業員	0.06	人				
諸　雑　費　（率＋丸め）	1	%				
計						
単位当たり						

【 第　15 号 単価表 】

給水管連絡工(材工共) PEP 呼び径φ20　土工･分水栓･止水栓ﾎﾞｯｸｽ別途計上　　1　　箇所 当り

名　称・規　格	数　量	単位	単　価	金　額	明細単価番号	基　準
水道用二層ﾎﾟﾘｴﾁﾚﾝ管 φ20　1種	34.5	m				
水道用ﾎﾟﾘｴﾁﾚﾝ管砲金製ｴﾙﾎﾞ φ20	2	個				
ﾎﾟﾘｴﾁﾚﾝ管用砲金製分止水栓用継手 φ20	1	個				
水道用鉛ﾚｽ砲金製甲型両めねじ式ﾎﾞｰﾙ止水栓 φ20　蝶ﾊﾝﾄﾞﾙ・ﾛﾝｸﾞ栓棒	1	個				
水道用ﾎﾟﾘｴﾁﾚﾝ管砲金製ｵﾈｼﾞ付ｿｹｯﾄ φ20	1	個				
塩ﾋﾞ管用砲金製伸縮継手ｵｽ φ20	1	個				
GV用離脱付締付ｿｹｯﾄ φ20A×φ20　内外面粉体　SUS304BN	1	個				
給水管用埋設標識ｱﾙﾐｼｰﾄ W150　2倍折込	34.5	m				
ポリエチレン管据付工 呼び径20㎜	34.5	m			施 112 号	

【 第　15 号 単価表 】　　（続　き）

給水管連絡工(材工共) PEP 呼び径φ20　土工･分水栓･止水栓ﾎﾞｯｸｽ別途計上　　1　　箇所 当り

名　称・規　格	数　量	単位	単　価	金　額	明細単価番号	基　準
ポリエチレン管継手工 呼び径20㎜	8	口			施 113 号	
鋼管小口径管ねじ込み接合 呼び径20㎜	3	口			施 114 号	
ポリエチレン管切断 呼び径20㎜	3	口			施 115 号	
止水栓取付け PP用 呼び径20㎜	1	箇所			施 116 号	
管明示シート	34.5	m			施　11 号	
計						
単位当たり						

【 第　1 号 施工単価表 】

バックホウ掘削積込 ｸﾛｰﾗ型 山積0.28m3(平積0.2)　　100　m3 当り

名　称・規　格	数　量	単位	単　価	金　額	明細単価番号	基　準
土木一般世話役	1.9	人				
普通作業員	5	人				
バックホウ運転 ｸﾛｰﾗ型 山積0.28m3(平積0.2)	11.1	時間			施 100 号	
諸 雑 費 (丸め)	1	式				
計						
単位当たり						

【 第　2 号 施工単価表 】

管路埋戻費(機械埋戻･バックホウ) 再生砂　　100　m3 当り

名　称・規　格	数　量	単位	単　価	金　額	明細単価番号	基　準
土木一般世話役	2.5	人				
普通作業員	6.8	人				
バックホウ運転 ｸﾛｰﾗ型 山積0.28m3(平積0.2)	7.6	時間			施 100 号	
タンパ及びランマ運転(賃料) 60～80kg	3	日			施 101 号	
再生砂	133	m3				
諸　雑　費　(丸め)	1	式				
計						
単位当たり						

【 第　3 号 施工単価表 】

管路埋戻費(機械埋戻･バックホウ)　　100　　m3 当り

名　称・規　格	数　量	単位	単　価	金　額	明細単価番号	基　準
土木一般世話役	2.5	人				
普通作業員	6.8	人				
バックホウ運転 ｸﾛｰﾗ型 山積0.28m3(平積0.2)	7.6	時間			施 100 号	
タンパ及びランマ運転(賃料) 60～80kg	3	日			施 101 号	
諸　雑　費　(丸め)	1	式				
計						
単位当たり						

【 第　4 号 施工単価表 】

発生土運搬費 ﾀﾞﾝﾌﾟﾄﾗｯｸ4t積級 運搬距離14.7km　　10　m3 当り

名　称・規　格	数　量	単位	単　価	金　額	明細単価番号	基　準
ダンプトラック運転 ｵﾝﾛｰﾄﾞ･ﾃﾞｨｰｾﾞﾙ 4t積級	1.1	日			施 102 号	
計						
単位当たり						

【 第　5 号 施工単価表 】

鋳鉄管吊込み据付(機械力) 呼び径350㎜　　10　m 当り

名　称・規　格	数　量	単位	単　価	金　額	明細単価番号	基　準
配管工	0.17	人				
普通作業員	0.25	人				
クレーン装置付トラック運転 ﾍﾞｰｽﾄﾗｯｸ4～4.5t積 2.9t吊	1.61	時間			施 103 号	
計						
単位当たり						

【 第　6 号 施工単価表 】

ＧＸ形継手接合 直管 呼び径350㎜　　1　口 当り

名　称・規　格	数　量	単位	単　価	金　額	明細単価番号	基　準
配管工	0.09	人				
普通作業員	0.09	人				
諸　雑　費　（率＋丸め）	1	%				
計						
単位当たり						

【 第　7 号 施工単価表 】

ＧＸ形継手接合 異形管 呼び径350㎜　　1　口 当り

名　称・規　格	数　量	単位	単　価	金　額	明細単価番号	基　準
配管工	0.11	人				
普通作業員	0.11	人				
諸　雑　費　（率＋丸め）	1	%				
計						
単位当たり						

【 第　8 号 施工単価表 】

鋳鉄管切断･溝切り加工　（ＮＳ形･ＧＸ形/専用工具使用）　1　口 当り

名　称・規　格	数　量	単位	単　価	金　額	明細単価番号	基　準
特殊作業員	0.27	人				
普通作業員	0.49	人				
タッピンねじ式専用工具損料 φ350（溝切り機及び切断機等）	0.28	日				
溝切り･切断刃損耗費	1	式				
諸　雑　費　（率＋丸め）	1	%				
計						
単位当たり						

【 第　9 号 施工単価表 】

ポリエチレンスリーブ被覆 呼び径350㎜ 管長6m　　100　m 当り

名　称・規　格	数　量	単位	単　価	金　額	明細単価番号	基　準
配管工	0.67	人				
普通作業員	0.67	人				
水道用ﾎﾟﾘｴﾁﾚﾝｽﾘｰﾌﾞ φ350	116.667	m				
固定用締具付ｺﾞﾑﾊﾞﾝﾄﾞ φ350	150	組				
計						
単位当たり						

【 第　10 号 施工単価表 】

管明示テープ　φ350以下　φ350×6000　　100　　m 当り

名　称・規　格	数　量	単位	単　価	金　額	明細単価番号	基　準
普通作業員	0.12	人				
計						
単位当たり						

【 第　11 号 施工単価表 】

管明示シート　　100　　m 当り

名　称・規　格	数　量	単位	単　価	金　額	明細単価番号	基　準
普通作業員	0.4	人				
計						
単位当たり						

【 第　12 号 施工単価表 】

鋳鉄製仕切弁設置(機械力)(縦型) 呼び径300㎜　　1　基 当り

名　称・規　格	数　量	単位	単　価	金　額	明細単価番号	基　準
配管工	0.11	人				
普通作業員	0.17	人				
クレーン装置付トラック運転 ﾍﾞｰｽﾄﾗｯｸ4～4.5t積 2.9t吊	0.91	時間			施 103 号	
計						
単位当たり						

【 第　13 号 施工単価表 】

空気弁設置(人力施工) 呼び径75㎜　　1　　基 当り

名　称・規　格	数　量	単位	単　価	金　額	明細単価番号	基　準
配管工	0.15	人				
普通作業員	0.31	人				
諸　雑　費　(率＋丸め)	1	%				
計						
単位当たり						

【 第　14 号 施工単価表 】

鉄蓋設置　円形 2号 寸法350mm　　1　個 当り

名　称・規　格	数　量	単位	単　価	金　額	明細単価番号	基　準
普通作業員	0.08	人				
支承充填材(無収縮モルタル) セメント系プレミックスタイプ	0.004	m3				
計						
単位当たり						

【 第　15 号 施工単価表 】

レジンコンクリート製ボックス設置(円形) 2号上部壁 内寸350 高150　　1　　個 当り

名　称・規　格	数　量	単位	単　価	金　額	明細単価番号	基　準
普通作業員	0.02	人				
計						
単位当たり						

【 第　16 号 施工単価表 】

レジンコンクリート製ボックス設置(円形) 2号下部壁 内寸350 高300RB C､CA　　1　個 当り

名　称・規　格	数　量	単位	単　価	金　額	明細単価番号	基　準
普通作業員	0.02	人				
計						
単位当たり						

【 第　17 号 施工単価表 】

レジンコンクリート製ボックス設置(円形) 2号底版 内寸350 高40　　1　　個 当り

名　称・規　格	数　量	単位	単　価	金　額	明細単価番号	基　準
普通作業員	0.02	人				
計						
単位当たり						

【 第　18 号 施工単価表 】

鉄蓋設置　円形 3号 寸法500mm　　1　個 当り

名　称・規　格	数　量	単位	単　価	金　額	明細単価番号	基　準
普通作業員	0.1	人				
支承充填材(無収縮モルタル) セメント系プレミックスタイプ	0.007	m3				
計						
単位当たり						

【 第　19 号 施工単価表 】

レジンコンクリート製ボックス設置(円形) 3号上部壁 内寸500 高200　　1　個 当り

名　称・規　格	数　量	単位	単　価	金　額	明細単価番号	基　準
普通作業員	0.03	人				
計						
単位当たり						

【 第　20 号 施工単価表 】

レジンコンクリート製ボックス設置(円形) 3号中部壁 内寸500 高300　　1　　個 当り

名　称・規　格	数　量	単位	単　価	金　額	明細単価番号	基　準
普通作業員	0.02	人				
計						
単位当たり						

【 第　21 号 施工単価表 】

レジンコンクリート製ボックス設置(円形) 3号下部壁 内寸500 高300　　1　個 当り

名　称・規　格	数　量	単位	単　価	金　額	明細単価番号	基　準
普通作業員	0.02	人				
計						
単位当たり						

【 第　22 号 施工単価表 】

レジンコンクリート製ボックス設置(円形) 3号底版 内寸500 高40　　1　　個 当り

名　称・規　格	数　量	単位	単　価	金　額	明細単価番号	基　準
普通作業員	0.02	人				
計						
単位当たり						

【 第 23 号 施工単価表 】

軽量鋼矢板たて込み工(両側分)機械施工 2.0m以下　　100　m 当り

名　称・規　格	数　量	単位	単　価	金　額	明細単価番号	基　準
土木一般世話役	2	人				
特殊作業員	2	人				
普通作業員	6	人				
バックホウ運転 ｸﾛｰﾗ型 山積0.28m3(平積0.2)	11.6	時間			施 100 号	
諸 雑 費 (丸め)	1	式				
計						
単位当たり						

【 第　24 号 施工単価表 】

軽量鋼矢板たて込み工(両側分)機械施工 2.5m以下　　100　　m 当り

名　称・規　格	数　量	単位	単　価	金　額	明細単価番号	基　準
土木一般世話役	2.4	人				
特殊作業員	2.4	人				
普通作業員	7.2	人				
バックホウ運転 ｸﾛｰﾗ型 山積0.28m3(平積0.2)	12.5	時間			施 100 号	
諸　雑　費　(丸め)	1	式				
計						
単位当たり						

【 第　25 号 施工単価表 】

軽量鋼矢板引抜工(両側分)機械施工 2.0m以下　　100　　m 当り

名　称・規　格	数　量	単位	単　価	金　額	明細単価番号	基　準
土木一般世話役	0.9	人				
特殊作業員	0.9	人				
普通作業員	2.7	人				
バックホウ運転 ｸﾛｰﾗ型 山積0.28m3(平積0.2)	6.2	時間			施 100 号	
諸　雑　費　(丸め)	1	式				
計						
単位当たり						

【 第　26 号 施工単価表 】

軽量鋼矢板引抜工(両側分)機械施工 2.5m以下　　100　　m 当り

名　称・規　格	数　量	単位	単　価	金　額	明細単価番号	基　準
土木一般世話役	0.9	人				
特殊作業員	0.9	人				
普通作業員	2.7	人				
バックホウ運転 ｸﾛｰﾗ型 山積0.28m3(平積0.2)	6.5	時間			施 100 号	
諸　雑　費　(丸め)	1	式				
計						
単位当たり						

【 第　27 号 施工単価表 】

軽量鋼矢板賃料(継続工事無し) 使用数量6.608ｔ　　1　　式 当り

名　称・規　格	数　量	単位	単　価	金　額	明細単価番号	基　準
(賃料)軽量鋼矢板 LSP1,2,3型 90日(3か月)以内	6.608	t				
修理費及び損耗費 鋼矢板 軽量型 2型、3型	6.608	t				
諸　雑　費　(丸め)	1	式				
計						
単位当たり						

【 第　28 号 施工単価表 】

バックホウによる舗装版直接掘削・積込 舗装厚0cm超え10cm以下　　100　　m2 当り

名　称・規　格	数　量	単位	単　価	金　額	明細単価番号	基　準
土木一般世話役	0.42	人				
普通作業員	0.63	人				
バックホウ運転 ｸﾛｰﾗ型 山積0.28m3(平積0.2)	3.35	時間			施 100 号	
諸　雑　費　(丸め)	1	式				
計						
単位当たり						

【 第 29 号 施工単価表 】

ｱｽﾌｧﾙﾄ塊･ｺﾝｸﾘｰﾄ塊(無筋)運搬費 ﾀﾞﾝﾌﾟﾄﾗｯｸ4t積級 運搬距離10km　　10　m3 当り

名　称・規　格	数　量	単位	単　価	金　額	明細単価番号	基　準
ダンプトラック運転 ｵﾝﾛｰﾄﾞ･ﾃﾞｨｰｾﾞﾙ 4t積級	1.04	日			施 102 号	
計						
単位当たり						

【 第　30 号 施工単価表 】

路盤工(施工幅1.8m未満)(1層当り) 下層路盤 仕上り厚0.1m　　100　m2 当り

名　称・規　格	数　量	単位	単　価	金　額	明細単価番号	基　準
普通作業員	0.78	人				
再生クラッシャラン 30～0mm	12.7	m3				
タンパ及びランマ運転(賃料) 60～80kg	0.45	日			施 104 号	
諸　雑　費　(丸め)	1	式				
計						
単位当たり						

【 第 31 号 施工単価表 】

路盤工(施工幅1.8m未満)(1層当り) 上層路盤 仕上り厚0.12m　　100　m2 当り

名　称・規　格	数　量	単位	単　価	金　額	明細単価番号	基　準
普通作業員	0.78	人				
再生粒度調整砕石 30～0mm	15.24	m3				
タンパ及びランマ運転(賃料) 60～80kg	0.45	日			施 104 号	
諸　雑　費　(丸め)	1	式				
計						
単位当たり						

【 第 32 号 施工単価表 】

アスファルト舗装工(人力)(車道･路肩)(1層) 舗装厚30㎜ 再生密粒度(13)　　100　m2 当り

名　称・規　格	数　量	単位	単　価	金　額	明細単価番号	基　準
土木一般世話役	0.4	人				
特殊作業員	0.8	人				
普通作業員	1.6	人				
再生加熱アスファルト混合物 再生密粒度(13)	7.062	t				
振動ローラ運転 (舗装用)ﾊﾝﾄﾞｶﾞｲﾄﾞ式0.5～0.6t	0.4	日			施 105 号	
振動コンパクタ運転(前進型) 40～60kg	0.8	日			施 106 号	
諸　雑　費　(率＋丸め)	6	%				
計						
単位当たり						

【 第　33 号 施工単価表 】

交通誘導警備員Ｂ　　1　　人日 当り

名　称・規　格	数　量	単位	単　価	金　額	明細単価番号	基　準
交通誘導警備員B	1	人				
計						
単位当たり						

【 第　34 号 施工単価表 】

管路埋戻費(機械埋戻･バックホウ)　　100　　m3 当り

名　称・規　格	数　量	単位	単　価	金　額	明細単価番号	基　準
土木一般世話役	2.5	人				
普通作業員	6.8	人				
バックホウ運転 ｸﾛｰﾗ型 山積0.28m3(平積0.2)	7.6	時間			施 100 号	
タンパ及びランマ運転(賃料) 60～80kg	3	日			施 101 号	
諸　雑　費　(丸め)	1	式				
計						
単位当たり						

【 第　35 号 施工単価表 】

発生土運搬費 ﾀﾞﾝﾌﾟﾄﾗｯｸ4t積級 運搬距離14.8km　　10　　m3 当り

名　称・規　格	数　量	単位	単　価	金　額	明細単価番号	基　準
ダンプトラック運転 ｵﾝﾛｰﾄﾞ･ﾃﾞｨｰｾﾞﾙ 4t積級	1.1	日			施 102 号	
計						
単位当たり						

【 第　36 号 施工単価表 】

鋳鉄管吊込み据付(機械力) 呼び径200㎜　　10　　m 当り

名　称・規　格	数　量	単位	単　価	金　額	明細単価番号	基　準
配管工	0.1	人				
普通作業員	0.16	人				
クレーン装置付トラック運転 ﾍﾞｰｽﾄﾗｯｸ4～4.5t積 2.9t吊	1.41	時間			施 103 号	
計						
単位当たり						

【 第　37 号 施工単価表 】

ＧＸ形継手接合 直管 呼び径200㎜　　1　　口 当り

名　称・規　格	数　量	単位	単　価	金　額	明細単価番号	基　準
配管工	0.06	人				
普通作業員	0.06	人				
諸　雑　費　（率＋丸め）	1	%				
計						
単位当たり						

【 第　38 号 施工単価表 】

ＧＸ形継手接合 異形管 呼び径200㎜　　1　　口 当り

名　称・規　格	数　量	単位	単　価	金　額	明細単価番号	基　準
配管工	0.07	人				
普通作業員	0.07	人				
諸　雑　費　（率＋丸め）	1	%				
計						
単位当たり						

【 第　39 号 施工単価表 】

ＧＸ形継手接合 異形管 呼び径250㎜　　1　　口 当り

名　称・規　格	数　量	単位	単　価	金　額	明細単価番号	基　準
配管工	0.08	人				
普通作業員	0.08	人				
諸　雑　費　（率＋丸め）	1	%				
計						
単位当たり						

【 第　40 号 施工単価表 】

ＧＸ形継手接合 G-Linkを用いた異形管 呼び径200mm　　1　　口 当り

名　称・規　格	数　量	単位	単　価	金　額	明細単価番号	基　準
配管工	0.112	人				
普通作業員	0.112	人				
諸　雑　費　（率＋丸め）	1	%				
計						
単位当たり						

【 第　41 号 施工単価表 】

不断水連絡　φ250×φ200　　1　　箇所 当り

名　称・規　格	数　量	単位	単　価	金　額	明細単価番号	基　準
特殊作業員	0.58	人				
配管工	0.85	人				
普通作業員	2.13	人				
不断水穿孔機損料 φ200	0.27	日				
諸　雑　費　（率＋丸め）	5	%				
計						
単位当たり						

【 第　42 号 施工単価表 】

不断水連絡　φ200×φ200　　1　　箇所 当り

名　称・規　格	数　量	単位	単　価	金　額	明細単価番号	基　準
特殊作業員	0.32	人				
配管工	0.77	人				
普通作業員	2.03	人				
不断水穿孔機損料 φ200	0.27	日				
諸　雑　費　（率＋丸め）	5	%				
計						
単位当たり						

【 第　43 号 施工単価表 】

鋳鉄管切断(エンジンカッター使用) 呼び径200㎜　　1　　口 当り

名　称・規　格	数　量	単位	単　価	金　額	明細単価番号	基　準
特殊作業員	0.05	人				
普通作業員	0.09	人				
エンジンカッター損料	0.05	日				
諸　雑　費　(率＋丸め)	30	%				
計						
単位当たり						

【 第　44 号 施工単価表 】

垂直穿孔型不断水簡易弁設置工 鋳鉄管 呼び径φ250　　1　　箇所 当り

名　称・規　格	数　量	単位	単　価	金　額	明細単価番号	基　準
配管工	0.7	人				
特殊作業員	0.7	人				
普通作業員	2.7	人				
機械損料 分岐φ250用	1	日				
雑消耗品費	1	式				
諸雑費	1	式				
計						
単位当たり						

【 第　45 号 施工単価表 】

垂直穿孔型不断水簡易弁設置工 鋳鉄管 呼び径φ200　　1　　箇所 当り

名　称・規　格	数　量	単位	単　価	金　額	明細単価番号	基　準
配管工	0.5	人				
特殊作業員	0.5	人				
普通作業員	2.5	人				
機械損料 分岐φ200用	1	日				
雑消耗品費	1	式				
諸雑費	1	式				
計						
単位当たり						

【 第　46 号 施工単価表 】

メカニカル継手 呼び径200㎜　　1　　口 当り

名　称・規　格	数　量	単位	単　価	金　額	明細単価番号	基　準
配管工	0.07	人				
普通作業員	0.07	人				
諸　雑　費　（率＋丸め）	1	%				
計						
単位当たり						

【 第　47 号 施工単価表 】

メカニカル継手 呼び径250㎜　　1　　口 当り

名　称・規　格	数　量	単位	単　価	金　額	明細単価番号	基　準
配管工	0.08	人				
普通作業員	0.08	人				
諸　雑　費　（率＋丸め）	1	%				
計						
単位当たり						

【 第　48 号 施工単価表 】

ポリエチレンスリーブ被覆 呼び径200㎜ 管長5m　　100　　m 当り

名　称・規　格	数　量	単位	単　価	金　額	明細単価番号	基　準
配管工	0.43	人				
普通作業員	0.43	人				
水道用ﾎﾟﾘｴﾁﾚﾝｽﾘｰﾌﾞ φ200	120	m				
防食用ﾎﾟﾘ塩化ﾋﾞﾆﾙ粘着ﾃｰﾌﾟ W50	104	m				
計						
単位当たり						

【 第　49 号 施工単価表 】

管明示テープ　φ350以下　φ200×5000　　100　　m 当り

名　称・規　格	数　量	単位	単　価	金　額	明細単価番号	基　準
普通作業員	0.12	人				
計						
単位当たり						

【 第　50 号 施工単価表 】

鉄蓋設置　円形 1号 寸法250mm　　1　個 当り

名　称・規　格	数　量	単位	単　価	金　額	明細単価番号	基　準
普通作業員	0.06	人				
支承充填材(無収縮モルタル) セメント系プレミックスタイプ	0.003	m3				
計						
単位当たり						

【 第　51 号 施工単価表 】

レジンコンクリート製ボックス設置(円形) 1号上部壁 内寸250 高150　　1　個 当り

名　称・規　格	数　量	単位	単　価	金　額	明細単価番号	基　準
普通作業員	0.01	人				
計						
単位当たり						

【 第　52 号 施工単価表 】

レジンコンクリート製ボックス設置(円形) 1号中部壁 内寸250 高300　　1　　個 当り

名　称・規　格	数　量	単位	単　価	金　額	明細単価番号	基　準
普通作業員	0.01	人				
計						
単位当たり						

【 第　53 号 施工単価表 】

レジンコンクリート製ボックス設置(円形) 1号下部壁 内寸250 高150　　1　個 当り

名　称・規　格	数　量	単位	単　価	金　額	明細単価番号	基　準
普通作業員	0.01	人				
計						
単位当たり						

【 第　54 号 施工単価表 】

レジンコンクリート製ボックス設置(円形) 1号底版 内寸250 高40　　1　　個 当り

名　称・規　格	数　量	単位	単　価	金　額	明細単価番号	基　準
普通作業員	0.01	人				
計						
単位当たり						

【 第　55 号 施工単価表 】

軽量鋼矢板たて込み工(両側分)機械施工 3.5m以下　　100　　m 当り

名　称・規　格	数　量	単位	単　価	金　額	明細単価番号	基　準
土木一般世話役	3.1	人				
特殊作業員	3.1	人				
普通作業員	9.3	人				
バックホウ運転 ｸﾛｰﾗ型 山積0.28m3(平積0.2)	14.6	時間			施 100 号	
諸　雑　費　(丸め)	1	式				
計						
単位当たり						

【 第　56 号 施工単価表 】

軽量鋼矢板引抜工(両側分)機械施工 3.5m以下　　100　　m 当り

名　称・規　格	数　量	単位	単　価	金　額	明細単価番号	基　準
土木一般世話役	1	人				
特殊作業員	1	人				
普通作業員	3	人				
バックホウ運転 ｸﾛｰﾗ型 山積0.28m3(平積0.2)	7.6	時間			施 100 号	
諸　雑　費　(丸め)	1	式				
計						
単位当たり						

【 第 57 号 施工単価表 】

基礎砕石工 砕石厚=0.1m 再生ｸﾗｯｼｬﾗﾝ 30～0　　100　m2 当り

名称・規格	数量	単位	単価	金額	明細単価番号	基準
土木一般世話役	0.2	人				
特殊作業員	0.2	人				
普通作業員	2.4	人				
再生クラッシャラン 30～0mm	11	m3				
小型バックホウ運転 ｸﾛｰﾗ型 山積0.08m3(平積0.06)	0.6	日			施 107 号	
クラムシェル運転 油圧･ﾃﾚｽｺﾋﾟｯｸ式0.4m3	3.4	時間			施 108 号	
諸雑費 (率＋丸め)	4	%				
計						
単位当たり						

【 第　58 号 施工単価表 】

バックホウによる舗装版直接掘削・積込 舗装厚10cm超え15cm以下　　100　　m2 当り

名　称・規　格	数　量	単位	単　価	金　額	明細単価番号	基　準
土木一般世話役	0.51	人				
普通作業員	0.76	人				
バックホウ運転 ｸﾛｰﾗ型 山積0.28m3(平積0.2)	4.05	時間			施 100 号	
諸　雑　費　(丸め)	1	式				
計						
単位当たり						

【 第　59 号 施工単価表 】

アスファルト舗装工(人力)(車道･路肩)(1層) 舗装厚30㎜ 再生密粒度(13)　　100　　m2 当り

名　称・規　格	数　量	単位	単　価	金　額	明細単価番号	基　準
土木一般世話役	0.4	人				
特殊作業員	0.8	人				
普通作業員	1.6	人				
再生加熱アスファルト混合物 再生密粒度(13)	7.544	t				
振動ローラ運転 (舗装用)ﾊﾝﾄﾞｶﾞｲﾄﾞ式0.5～0.6t	0.4	日			施 105 号	
振動コンパクタ運転(前進型) 40～60kg	0.8	日			施 106 号	
諸　雑　費　(率＋丸め)	6	%				
計						
単位当たり						

【 第　60 号 施工単価表 】

ポリエチレン管(融着接合)継手工 1口継手 呼び径50㎜　　1　　口 当り

名　称・規　格	数　量	単位	単　価	金　額	明細単価番号	基　準
配管工	0.056	人				
普通作業員	0.056	人				
諸　雑　費　(率＋丸め)	8.5	%				
計						
単位当たり						

【 第　61 号 施工単価表 】

ポリエチレン管(融着接合)継手工 2口継手 呼び径50㎜　　1　　箇所 当り

名　称・規　格	数　量	単位	単　価	金　額	明細単価番号	基　準
配管工	0.08	人				
普通作業員	0.08	人				
諸　雑　費　(率＋丸め)	8.5	%				
計						
単位当たり						

【 第　62 号 施工単価表 】

ポリエチレン管(融着接合)継手工 1口継手 呼び径75㎜　　1　　口 当り

名　称・規　格	数　量	単位	単　価	金　額	明細単価番号	基　準
配管工	0.056	人				
普通作業員	0.056	人				
諸　雑　費　(率＋丸め)	8.5	%				
計						
単位当たり						

【 第　63 号 施工単価表 】

ポリエチレン管切断 呼び径50㎜　　1　　口 当り

名　称・規　格	数　量	単位	単　価	金　額	明細単価番号	基　準
配管工	0.01	人				
普通作業員	0.01	人				
諸　雑　費　（率＋丸め）	1	%				
計						
単位当たり						

【 第　64 号 施工単価表 】

ポリエチレン管継手工(メカニカル継手) 呼び径50㎜　　1　　口 当り

名　称・規　格	数　量	単位	単　価	金　額	明細単価番号	基　準
配管工	0.04	人				
普通作業員	0.04	人				
諸　雑　費　(率＋丸め)	1	%				
計						
単位当たり						

【 第　65 号 施工単価表 】

溶剤浸透防護スリーブ被覆 呼び径75㎜以下　　100　　m 当り

名　称・規　格	数　量	単位	単　価	金　額	明細単価番号	基　準
ﾎﾟﾘｴﾁﾚﾝ管用溶剤浸透防護ｽﾘｰﾌﾞ φ50　配水管用	120	m				
防食用ﾎﾟﾘ塩化ﾋﾞﾆﾙ粘着ﾃｰﾌﾟ W50	51	m				
配管工	0.25	人				
普通作業員	0.25	人				
計						
単位当たり						

【 第　66 号 施工単価表 】

管明示テープ　φ50　　100　　m 当り

名　称・規　格	数　量	単位	単　価	金　額	明細単価番号	基　準
普通作業員	0.09	人				
計						
単位当たり						

【 第　67 号 施工単価表 】

ねじ式弁筐設置　C形1号 受枠30kg未満 蓋30kg未満　　1　　箇所 当り

名　称・規　格	数　量	単位	単　価	金　額	明細単価番号	基　準
普通作業員	0.02	人				
計						
単位当たり						

【 第　68 号 施工単価表 】

レジンコンクリート製ボックス設置(円形) 1号調整ﾘﾝｸﾞ 内寸250 高50　　1　個 当り

名　称・規　格	数　量	単位	単　価	金　額	明細単価番号	基　準
普通作業員	0.01	人				
計						
単位当たり						

【 第　69 号 施工単価表 】

レジンコンクリート製ボックス設置(円形) 1号調整ﾘﾝｸﾞ 内寸250 高100　　1　個 当り

名　称・規　格	数　量	単位	単　価	金　額	明細単価番号	基　準
普通作業員	0.01	人				
計						
単位当たり						

【 第　70 号 施工単価表 】

レジンコンクリート製ボックス設置(円形) 1号中部壁 内寸250 高200　　1　　個 当り

名　称・規　格	数　量	単位	単　価	金　額	明細単価番号	基　準
普通作業員	0.01	人				
計						
単位当たり						

【 第　71 号 施工単価表 】

レジンコンクリート製ボックス設置(円形) 1号下部壁 内寸250 高300RB C､CA　　1　個 当り

名　称・規　格	数　量	単位	単　価	金　額	明細単価番号	基　準
普通作業員	0.01	人				
計						
単位当たり						

【 第　72 号 施工単価表 】

鋼管吊込み据付(人力) 呼び径50㎜　　10　　m 当り

名　称・規　格	数　量	単位	単　価	金　額	明細単価番号	基　準
配管工	0.18	人				
普通作業員	0.18	人				
計						
単位当たり						

【 第　73 号 施工単価表 】

鋼管小口径管切断 呼び径50㎜　　1　　口 当り

名　称・規　格	数　量	単位	単　価	金　額	明細単価番号	基　準
配管工	0.02	人				
普通作業員	0.01	人				
諸　雑　費　（率＋丸め）	3	%				
計						
単位当たり						

【 第　74 号 施工単価表 】

鋼管小口径管ねじ切り 呼び径50㎜　　1　　口 当り

名　称・規　格	数　量	単位	単　価	金　額	明細単価番号	基　準
配管工	0.05	人				
普通作業員	0.05	人				
諸　雑　費　（率＋丸め）	3	%				
計						
単位当たり						

【 第　75 号 施工単価表 】

鋼管小口径管ねじ込み接合 呼び径50㎜　　2　　口 当り

名　称・規　格	数　量	単位	単　価	金　額	明細単価番号	基　準
配管工	0.02	人				
普通作業員	0.05	人				
諸　雑　費　（率＋丸め）	3	%				
計						
単位当たり						

【 第　76 号 施工単価表 】

フランジ継手 呼び径65㎜以下　　1　　口 当り

名　称・規　格	数　量	単位	単　価	金　額	明細単価番号	基　準
ﾌﾗﾝｼﾞ接合用六角ﾎﾞﾙﾄ・ﾅｯﾄ φ75　SUS304（焼付防止）　7.5K	4	組				
配管工	0.05	人				
普通作業員	0.05	人				
諸　雑　費　（率＋丸め）	1	%				
計						
単位当たり						

【 第　77 号 施工単価表 】

消火栓設置 人力施工　地下式 単口　　1　　箇所 当り

名　称・規　格	数　量	単位	単　価	金　額	明細単価番号	基　準
配管工	0.12	人				
普通作業員	0.26	人				
諸　雑　費　（率＋丸め）	1	%				
計						
単位当たり						

【 第 78 号 施工単価表 】

小型バックホウ掘削積込 ｸﾛｰﾗ型 山積0.13m3(平積0.10) 100 m3 当り

名称・規格	数量	単位	単価	金額	明細単価番号	基準
土木一般世話役	2.4	人				
普通作業員	6.7	人				
小型バックホウ運転 ｸﾛｰﾗ型 山積0.13m3(平積0.10)	2.273	日			施 109 号	
諸 雑 費 (丸め)	1	式				
計						
単位当たり						

【 第　79 号 施工単価表 】

管路埋戻費(機械埋戻･小型バックホウ) 再生砂　　100　　m3 当り

名　称・規　格	数　量	単位	単　価	金　額	明細単価番号	基　準
土木一般世話役	2.5	人				
普通作業員	6.8	人				
小型バックホウ運転 ｸﾛｰﾗ型 山積0.13m3(平積0.10)	1.538	日			施 110 号	
タンパ及びランマ運転(賃料) 60～80kg	3	日			施 101 号	
再生砂	133	m3				
諸　雑　費　(丸め)	1	式				
計						
単位当たり						

【 第　80 号 施工単価表 】

管路埋戻費(機械埋戻･小型バックホウ)　　100　　m3 当り

名　称・規　格	数　量	単位	単　価	金　額	明細単価番号	基　準
土木一般世話役	2.5	人				
普通作業員	6.8	人				
小型バックホウ運転 ｸﾛｰﾗ型 山積0.13m3(平積0.10)	1.538	日			施 109 号	
タンパ及びランマ運転(賃料) 60～80kg	3	日			施 101 号	
諸　雑　費　(丸め)	1	式				
計						
単位当たり						

【 第 81 号 施工単価表 】

発生土運搬費 ﾀﾞﾝﾌﾟﾄﾗｯｸ2t積級 運搬距離9km　　10　m3 当り

名称・規格	数量	単位	単価	金額	明細単価番号	基準
ダンプトラック運転 ｵﾝﾛｰﾄﾞ･ﾃﾞｨｰｾﾞﾙ 2t積級	1.8	日			施 111 号	
計						
単位当たり						

【 第　82 号 施工単価表 】

サドル分水栓建込み　分岐呼び径20㎜ ﾎﾟﾘｴﾁﾚﾝ管 呼び径50㎜　　1　　箇所 当り

名　称・規　格	数　量	単位	単　価	金　額	明細単価番号	基　準
配管工	0.05	人				
普通作業員	0.05	人				
諸　雑　費　（率＋丸め）	1	%				
計						
単位当たり						

【 第　83 号 施工単価表 】

サドル分水栓建込み　分岐呼び径25㎜ ﾎﾟﾘｴﾁﾚﾝ管 呼び径50㎜　　1　箇所 当り

名　称・規　格	数　量	単位	単　価	金　額	明細単価番号	基　準
配管工	0.06	人				
普通作業員	0.06	人				
諸　雑　費　（率＋丸め）	1	%				
計						
単位当たり						

【 第　84 号 施工単価表 】

給水管連絡工(材工共) PEP 呼び径φ20　土工･分水栓･止水栓ﾎﾞｯｸｽ別途計上　　1　　箇所 当り

名　称・規　格	数　量	単位	単　価	金　額	明細単価番号	基　準
水道用二層ﾎﾟﾘｴﾁﾚﾝ管 φ20　1種	4	m				
水道用ﾎﾟﾘｴﾁﾚﾝ管砲金製ｴﾙﾎﾞ φ20	2	個				
ﾎﾟﾘｴﾁﾚﾝ管用砲金製分止水栓用継手 φ20	1	個				
水道用鉛ﾚｽ砲金製甲型両めねじ式ﾎﾞｰﾙ止水栓 φ20　蝶ﾊﾝﾄﾞﾙ・ﾛﾝｸﾞ栓棒	1	個				
水道用ﾎﾟﾘｴﾁﾚﾝ管砲金製ｵﾈｼﾞ付ｿｹｯﾄ φ20	1	個				
塩ﾋﾞ管用砲金製伸縮継手ｵｽ φ20	1	個				
GV用離脱付締付ｿｹｯﾄ φ20A×φ20　内外面粉体　SUS304BN	1	個				
給水管用埋設標識ｱﾙﾐｼｰﾄ W150　2倍折込	4	m				
ポリエチレン管据付工 呼び径20㎜	4	m			施 112 号	

【 第　84 号 施工単価表 】　　（続　き）

給水管連絡工(材工共) PEP 呼び径φ20　土工･分水栓･止水栓ﾎﾞｯｸｽ別途計上　　1　　箇所 当り

名　称・規　格	数　量	単位	単　価	金　額	明細単価番号	基　準
ポリエチレン管継手工 呼び径20㎜	8	口			施 113 号	
鋼管小口径管ねじ込み接合 呼び径20㎜	3	口			施 114 号	
ポリエチレン管切断 呼び径20㎜	3	口			施 115 号	
止水栓取付け PP用 呼び径20㎜	1	箇所			施 116 号	
管明示シート	4	m			施　11 号	
計						
単位当たり						

【 第　85 号 施工単価表 】

給水管連絡工(材工共) PEP 呼び径φ25　土工･分水栓･止水栓ﾎﾞｯｸｽ別途計上　　1　　箇所 当り

名　称・規　格	数　量	単位	単　価	金　額	明細単価番号	基　準
水道用二層ﾎﾟﾘｴﾁﾚﾝ管 φ25　1種	4	m				
水道用ﾎﾟﾘｴﾁﾚﾝ管砲金製ｴﾙﾎﾞ φ25	2	個				
ﾎﾟﾘｴﾁﾚﾝ管用砲金製分止水栓用継手 φ25	1	個				
水道用鉛ﾚｽ砲金製甲型両めねじ式ﾎﾞｰﾙ止水栓 φ25　蝶ﾊﾝﾄﾞﾙ・ﾛﾝｸﾞ栓棒	1	個				
水道用ﾎﾟﾘｴﾁﾚﾝ管砲金製ｵﾈｼﾞ付ｿｹｯﾄ φ25	1	個				
塩ﾋﾞ管用砲金製伸縮継手ｵｽ φ25	1	個				
GV用離脱付締付ｿｹｯﾄ φ25A×φ25　内外面粉体　SUS304BN	1	個				
給水管用埋設標識ｱﾙﾐｼｰﾄ W150　2倍折込	4	m				
ポリエチレン管据付工 呼び径25㎜	4	m			施 117 号	

【 第　85 号 施工単価表 】　　（続　き）

給水管連絡工(材工共) PEP 呼び径φ25　土工･分水栓･止水栓ﾎﾞｯｸｽ別途計上　　1　　箇所 当り

名　称・規　格	数　量	単位	単　価	金　額	明細単価番号	基　準
ポリエチレン管継手工 呼び径25㎜	8	口			施 118 号	
鋼管小口径管ねじ込み接合 呼び径25㎜	3	口			施 119 号	
ポリエチレン管切断 呼び径25㎜	3	口			施 120 号	
止水栓取付け PP用 呼び径25㎜	1	箇所			施 121 号	
管明示シート	4	m			施　11 号	
計						
単位当たり						

【 第 86 号 施工単価表 】

小型バックホウによる舗装版直接掘削・積込 舗装厚0cm超え10cm以下　　100　m2 当り

名称・規格	数量	単位	単価	金額	明細単価番号	基準
土木一般世話役	0.49	人				
普通作業員	0.74	人				
小型バックホウ運転 ｸﾛｰﾗ型 山積0.13m3(平積0.10)	0.606	日			施 109 号	
諸 雑 費 (丸め)	1	式				
計						
単位当たり						

【 第 87 号 施工単価表 】

ｱｽﾌｧﾙﾄ塊･ｺﾝｸﾘｰﾄ塊(無筋)運搬費 ﾀﾞﾝﾌﾟﾄﾗｯｸ2t積級 運搬距離10km　　10　m3 当り

名称・規格	数量	単位	単価	金額	明細単価番号	基準
ダンプトラック運転 ｵﾝﾛｰﾄﾞ･ﾃﾞｨｰｾﾞﾙ 2t積級	2.34	日			施 111 号	
計						
単位当たり						

【 第　88 号 施工単価表 】

アスファルト舗装工(人力)(車道･路肩)(1層) 舗装厚30㎜ 再生密粒度(20)　　100　　m2 当り

名　称・規　格	数　量	単位	単　価	金　額	明細単価番号	基　準
土木一般世話役	0.4	人				
特殊作業員	0.8	人				
普通作業員	1.6	人				
再生加熱アスファルト混合物 再生密粒度(20)	7.544	t				
振動ローラ運転 (舗装用)ﾊﾝﾄﾞｶﾞｲﾄﾞ式0.5～0.6t	0.4	日			施 105 号	
振動コンパクタ運転(前進型) 40～60kg	0.8	日			施 106 号	
諸　雑　費　(率＋丸め)	6	%				
計						
単位当たり						

【 第　89 号 施工単価表 】

撤去管吊上げ積込み(鋳鉄管) 機械力　呼び径250㎜　　10　　m 当り

名　称・規　格	数　量	単位	単　価	金　額	明細単価番号	基　準
配管工	0.066	人				
普通作業員	0.102	人				
クレーン装置付トラック運転 ﾍﾞｰｽﾄﾗｯｸ4～4.5t積 2.9t吊	0.882	時間			施 103 号	
計						
単位当たり						

【 第　90 号 施工単価表 】

撤去管吊上げ積込み(鋳鉄管) 機械力　呼び径200㎜　　10　　m 当り

名　称・規　格	数　量	単位	単　価	金　額	明細単価番号	基　準
配管工	0.06	人				
普通作業員	0.096	人				
クレーン装置付トラック運転 ﾍﾞｰｽﾄﾗｯｸ4～4.5t積 2.9t吊	0.846	時間			施 103 号	
計						
単位当たり						

【 第　91 号 施工単価表 】

撤去管吊上げ積込み(硬質塩化ビニル管) 呼び径50㎜　　10　　m 当り

名　称・規　格	数　量	単位	単　価	金　額	明細単価番号	基　準
配管工	0.06	人				
普通作業員	0.108	人				
計						
単位当たり						

【 第　92 号 施工単価表 】

撤去管吊上げ積込み(硬質塩化ビニル管) 呼び径40㎜　　10　　m 当り

名　称・規　格	数　量	単位	単　価	金　額	明細単価番号	基　準
配管工	0.048	人				
普通作業員	0.084	人				
計						
単位当たり						

【 第　93 号 施工単価表 】

ダクタイル鋳鉄管(FCD)切断(撤去管) 呼び径250㎜ (エンジンカッター使用)　　1　　口 当り

名　称・規　格	数　量	単位	単　価	金　額	明細単価番号	基　準
特殊作業員	0.014	人				
普通作業員	0.027	人				
エンジンカッター損料	0.05	日				
諸　雑　費　(率＋丸め)	30	%				
計						
単位当たり						

【 第　94 号 施工単価表 】

ダクタイル鋳鉄管(FCD)切断(撤去管) 呼び径200㎜ (エンジンカッター使用)　　1　　口 当り

名　称・規　格	数　量	単位	単　価	金　額	明細単価番号	基　準
特殊作業員	0.014	人				
普通作業員	0.024	人				
エンジンカッター損料	0.05	日				
諸　雑　費　(率＋丸め)	30	%				
計						
単位当たり						

【 第　95 号 施工単価表 】

硬質塩化ビニル管切断(撤去管) 呼び径50㎜　　1　　口 当り

名　称・規　格	数　量	単位	単　価	金　額	明細単価番号	基　準
配管工	0.003	人				
普通作業員	0.003	人				
諸　雑　費　(率＋丸め)	1	%				
計						
単位当たり						

【 第　96 号 施工単価表 】

硬質塩化ビニル管切断(撤去管) 呼び径40㎜　　1　　口 当り

名　称・規　格	数　量	単位	単　価	金　額	明細単価番号	基　準
配管工	0.003	人				
普通作業員	0.003	人				
諸　雑　費　(率＋丸め)	1	%				
計						
単位当たり						

【 第　97 号 施工単価表 】

鋳鉄管ＧＸ形継手取外し 異形管 呼び径200㎜　　1　　口 当り

名　称・規　格	数　量	単位	単　価	金　額	明細単価番号	基　準
配管工	0.175	人				
普通作業員	0.175	人				
諸　雑　費　（率＋丸め）	1	%				
計						
単位当たり						

【 第 98 号 施工単価表 】

現場発生品及び支給品運搬 4～4.5t積 2.9t吊 運搬距離8km　　1　回 当り

名　称・規　格	数　量	単位	単　価	金　額	明細単価番号	基　準
普通作業員	0.278	人				
クレーン装置付トラック運転 ﾍﾞｰｽﾄﾗｯｸ4～4.5t積 2.9t吊	1.484	時間			施 103 号	
諸 雑 費 （丸め）	1	式				
計						
単位当たり						

【 第　99 号 施工単価表 】

現場発生品及び支給品運搬 4～4.5t積 2.9t吊 運搬距離9km　　1　回 当り

名　称・規　格	数　量	単位	単　価	金　額	明細単価番号	基　準
普通作業員	0.116	人				
クレーン装置付トラック運転 ﾍﾞｰｽﾄﾗｯｸ4～4.5t積 2.9t吊	0.618	時間			施 103 号	
諸　雑　費　（丸め）	1	式				
計						
単位当たり						

【 第 100 号 施工単価表 】

バックホウ運転 ｸﾛｰﾗ型 山積0.28m3(平積0.2)　　1　時間 当り

名　称・規　格	数　量	単位	単　価	金　額	明細単価番号	基　準
運転手（特殊）	0.16	人				
軽油 パトロール給油,2～4KL積載車給油	6.3	l				
ﾊﾞｯｸﾎｳ(ｸﾛｰﾗ型)[標準型･排対型:2次基準] 標準ﾊﾞｹｯﾄ 山積0.28m3[平積0.2m3]	1	時間				
諸　雑　費　（丸め）	1	式				
計						
単位当たり						

【 第 101 号 施工単価表 】

タンパ及びランマ運転(賃料) 60～80kg　　1　日 当り

名　称・規　格	数　量	単位	単　価	金　額	明細単価番号	基　準
特殊作業員	1	人				
ガソリン,レギュラー スタンド渡し,スタンド給油	5	l				
<賃>タンパ(ランマ) 質量60～80kg	1.38	供用日				
諸　雑　費　(丸め)	1	式				
計						
単位当たり						

【 第 102 号 施工単価表 】

ダンプトラック運転 ｵﾝﾛｰﾄﾞ･ﾃﾞｨｰｾﾞﾙ 4t積級　　1　日 当り

名　称・規　格	数　量	単位	単　価	金　額	明細単価番号	基　準
運転手（一般）	1	人				
軽油 パトロール給油,2～4KL積載車給油	34	l				
ﾀﾞﾝﾌﾟﾄﾗｯｸ[ｵﾝﾛｰﾄﾞ･ﾃﾞｨｰｾﾞﾙ] 4t積級	1.29	供用日				
タイヤ損耗費(供用1日当り) ﾀﾞﾝﾌﾟﾄﾗｯｸ4t（良好）	1.29	供用日				
諸　雑　費　（丸め）	1	式				
計						
単位当たり						

【 第 103 号 施工単価表 】

クレーン装置付トラック運転 ﾍﾞｰｽﾄﾗｯｸ4～4.5t積 2.9t吊　　1　時間 当り

名　称・規　格	数　量	単位	単　価	金　額	明細単価番号	基　準
運転手（特殊）	0.17	人				
軽油 パトロール給油,2～4KL積載車給油	5.3	l				
ﾄﾗｯｸ[ｸﾚｰﾝ装置付] ﾍﾞｰｽﾄﾗｯｸ4～4.5t積 吊能力2.9t	1	時間				
諸　雑　費　（丸め）	1	式				
計						
単位当たり						

【 第 104 号 施工単価表 】

タンパ及びランマ運転(賃料) 60～80kg　　1　日 当り

名称・規格	数量	単位	単価	金額	明細単価番号	基準
特殊作業員	1	人				
ガソリン,レギュラー スタンド渡し,スタンド給油	4	l				
<賃>タンパ(ランマ) 質量60～80kg	1.61	供用日				
諸雑費 (丸め)	1	式				
計						
単位当たり						

【 第 105 号 施工単価表 】

振動ローラ運転 (舗装用)ﾊﾝﾄﾞｶﾞｲﾄﾞ式0.5～0.6t　　1　日 当り

名　称・規　格	数　量	単位	単　価	金　額	明細単価番号	基　準
特殊作業員	1	人				
軽油 パトロール給油,2～4KL積載車給油	3	l				
振動ﾛｰﾗ(舗装用)[ﾊﾝﾄﾞｶﾞｲﾄﾞ式] 運転質量0.5～0.6t	1.23	供用日				
諸　雑　費　(丸め)	1	式				
計						
単位当たり						

【 第 106 号 施工単価表 】

振動コンパクタ運転(前進型) 40～60kg　　1　日 当り

名　称・規　格	数　量	単位	単　価	金　額	明細単価番号	基　準
特殊作業員	1	人				
ガソリン,レギュラー スタンド渡し,スタンド給油	5	l				
振動ｺﾝﾊﾟｸﾀ[前進型] 機械質量40～60kg	1.4	供用日				
諸　雑　費　(丸め)	1	式				
計						
単位当たり						

【 第 107 号 施工単価表 】

小型バックホウ運転 ｸﾛｰﾗ型 山積0.08m3(平積0.06)　　1　日 当り

名　称・規　格	数　量	単位	単　価	金　額	明細単価番号	基　準
特殊作業員	1	人				
軽油 パトロール給油,2～4KL積載車給油	7	l				
小型ﾊﾞｯｸﾎｳ(ｸﾛｰﾗ)[標準･排対:1次] 標準ﾊﾞｹｯﾄ 山積0.08m3[平積0.06m3]	1.67	供用日				
諸　雑　費　(丸め)	1	式				
計						
単位当たり						

【 第 108 号 施工単価表 】

クラムシェル運転 油圧･ﾃﾚｽｺﾋﾟｯｸ式0.4m3　　1　時間 当り

名　称・規　格	数　量	単位	単　価	金　額	明細単価番号	基　準
運転手（特殊）	0.16	人				
軽油 パトロール給油,2～4KL積載車給油	15	l				
ﾄﾞﾗｸﾞﾗｲﾝ及ｸﾗﾑｼｪﾙ[油ｸﾗﾑ･ﾃﾚｽｺﾋﾟｯｸ式] ﾊﾞｹｯﾄ容量 平積0.4m3	1	時間				
諸　雑　費　（丸め）	1	式				
計						
単位当たり						

【 第 109 号 施工単価表 】

小型バックホウ運転 ｸﾛｰﾗ型 山積0.13m3(平積0.10)　　1　日 当り

名　称・規　格	数　量	単位	単　価	金　額	明細単価番号	基　準
運転手（特殊）	1	人				
軽油 パトロール給油,2～4KL積載車給油	25	l				
小型ﾊﾞｯｸﾎｳ(ｸﾛｰﾗ)[標準･排対:2次] 標準ﾊﾞｹｯﾄ 山積0.13m3[平積0.10m3]	1.78	供用日				
諸　雑　費　（丸め）	1	式				
計						
単位当たり						

【 第 110 号 施工単価表 】

小型バックホウ運転 ｸﾛｰﾗ型 山積0.13m3(平積0.10) 1 日 当り

名　称・規　格	数　量	単位	単　価	金　額	明細単価番号	基　準
運転手（特殊）	1	人				
軽油 パトロール給油,2～4KL積載車給油	25	l				
小型ﾊﾞｯｸﾎｳ(ｸﾛｰﾗ)[標準･排対:1次] 標準ﾊﾞｹｯﾄ 山積0.13m3[平積0.10m3]	1.78	供用日				
諸　雑　費　（丸め）	1	式				
計						
単位当たり						

【 第 111 号 施工単価表 】

ダンプトラック運転 ｵﾝﾛｰﾄﾞ･ﾃﾞｨｰｾﾞﾙ 2t積級　　1　日 当り

名　称・規　格	数　量	単位	単　価	金　額	明細単価番号	基　準
運転手（一般）	1	人				
軽油 パトロール給油,2～4KL積載車給油	22	l				
ﾀﾞﾝﾌﾟﾄﾗｯｸ[ｵﾝﾛｰﾄﾞ･ﾃﾞｨｰｾﾞﾙ] 2t積級	1.29	供用日				
タイヤ損耗費(供用1日当り) ﾀﾞﾝﾌﾟﾄﾗｯｸ2～3t（良好）	1.29	供用日				
諸　雑　費　（丸め）	1	式				
計						
単位当たり						

【 第 112 号 施工単価表 】

ポリエチレン管据付工 呼び径20㎜　　10　m 当り

名　称・規　格	数　量	単位	単　価	金　額	明細単価番号	基　準
配管工	0.07	人				
普通作業員	0.12	人				
計						
単位当たり						

【 第 113 号 施工単価表 】

ポリエチレン管継手工 呼び径20㎜　　1　口 当り

名　称・規　格	数　量	単位	単　価	金　額	明細単価番号	基　準
配管工	0.02	人				
普通作業員	0.02	人				
諸　雑　費　（率＋丸め）	1	%				
計						
単位当たり						

【 第 114 号 施工単価表 】

鋼管小口径管ねじ込み接合 呼び径20㎜　　2　口 当り

名　称・規　格	数　量	単位	単　価	金　額	明細単価番号	基　準
配管工	0.02	人				
普通作業員	0.04	人				
諸　雑　費　（率＋丸め）	3	%				
計						
単位当たり						

【 第 115 号 施工単価表 】

ポリエチレン管切断 呼び径20㎜　　1　口 当り

名　称・規　格	数　量	単位	単　価	金　額	明細単価番号	基　準
配管工	0.01	人				
普通作業員	0.01	人				
諸　雑　費　（率＋丸め）	1	%				
計						
単位当たり						

【 第 116 号 施工単価表 】

止水栓取付け PP用 呼び径20㎜　　1　箇所 当り

名　称・規　格	数　量	単位	単　価	金　額	明細単価番号	基　準
配管工	0.05	人				
普通作業員	0.02	人				
諸　雑　費　（率＋丸め）	1	%				
計						
単位当たり						

【 第 117 号 施工単価表 】

ポリエチレン管据付工 呼び径25㎜　　10　m 当り

名　称・規　格	数　量	単位	単　価	金　額	明細単価番号	基　準
配管工	0.07	人				
普通作業員	0.12	人				
計						
単位当たり						

【 第 118 号 施工単価表 】

ポリエチレン管継手工 呼び径25㎜　　1　口 当り

名　称・規　格	数　量	単位	単　価	金　額	明細単価番号	基　準
配管工	0.02	人				
普通作業員	0.02	人				
諸　雑　費　（率＋丸め）	1	%				
計						
単位当たり						

【 第 119 号 施工単価表 】

鋼管小口径管ねじ込み接合 呼び径25㎜　　2　　口 当り

名　称・規　格	数　量	単位	単　価	金　額	明細単価番号	基　準
配管工	0.02	人				
普通作業員	0.04	人				
諸　雑　費　（率＋丸め）	3	%				
計						
単位当たり						

【 第 120 号 施工単価表 】

ポリエチレン管切断 呼び径25㎜　　1　口 当り

名　称・規　格	数　量	単位	単　価	金　額	明細単価番号	基　準
配管工	0.01	人				
普通作業員	0.01	人				
諸　雑　費　（率＋丸め）	1	%				
計						
単位当たり						

【 第 121 号 施工単価表 】

止水栓取付け PP用 呼び径25㎜　　1　箇所 当り

名　称・規　格	数　量	単位	単　価	金　額	明細単価番号	基　準
配管工	0.06	人				
普通作業員	0.04	人				
諸　雑　費　（率＋丸め）	1	%				
計						
単位当たり						

【 第 122 号 施工単価表 】

仮設材等の運搬 製品長12m以内 片道運搬距離10km　　1　式 当り

名　称・規　格	数　量	単位	単　価	金　額	明細単価番号	基　準
トラック運賃	7.581	t				
諸　雑　費　（丸め）	1	式				
計						
単位当たり						

【 第 123 号 施工単価表 】

仮設材等の積込み･取卸し費 基地積込→現場→基地取卸　　1　式 当り

名　称・規　格	数　量	単位	単　価	金　額	明細単価番号	基　準
仮設材等の積込･取卸費 基地積込～現場～基地取卸	7.581	t				
諸　雑　費　（丸め）	1	式				
計						
単位当たり						

【 第 124 号 施工単価表 】

通水試験工 既設管連絡注水 給水車不要　　1,250　m 当り

名　称・規　格	数　量	単位	単　価	金　額	明細単価番号	基　準
配管工	3	人				
普通作業員	3	人				
器具損料及び諸雑費	20	%				
計						
単位当たり						

【 第　1 号 施工パッケージ 】

舗装版切断　ｱｽﾌｧﾙﾄ舗装版 15cm以下　　1　m 当り

名　称・規　格	金額構成比(%)	金　額	構成比(%)	基準地区単価	積算地区単価	明細単価番号	基　準
【機械】			6.05				
ｺﾝｸﾘｰﾄｶｯﾀ[ﾊﾞｷｭｰﾑ式・湿式] 切削深20cm級 ﾌﾞﾚｰﾄﾞ径φ56cm			4.09				
その他(機械)							
【労務】			55.50				
特殊作業員			19.28				
土木一般世話役			9.90				
普通作業員			8.33				
その他(労務)							
【材料】			38.45				
コンクリートカッタブレード 自走式切断機用 径56cm(22インチ)			35.21				
ガソリン,レギュラー スタンド渡し,スタンド給油			2.19				
その他(材料)							

【 第　1 号 施工パッケージ 】　　（続　き）

舗装版切断　ｱｽﾌｧﾙﾄ舗装版 15cm以下　　1　　m 当り

名　称・規　格	金額構成比(%)	金　額	構成比(%)	基準地区単価	積算地区単価	明細単価番号	基　準
【端数調整】							
［条件］ ［J1］＝1　舗装版種別 ｱｽﾌｧﾙﾄ舗装版			［J2］＝1	ｱｽﾌｧﾙﾄ舗装版厚 15cm以下			
［J5］＝1　費用の内訳 全ての費用							

【 第　2 号 施工パッケージ 】

コンクリート 人力打設　無筋･鉄筋構造物　　1　m3 当り

名　称・規　格	金額構成比(%)	金　額	構成比(%)	基準地区単価	積算地区単価	明細単価番号	基　準
【労務】			39.66				
普通作業員			23.26				
特殊作業員			7.43				
土木一般世話役			6.30				
その他(労務)							
【材料】			60.34				
レディーミクストコンクリート指定品 18-8-40 W/C(60%),高炉			60.34				
【端数調整】							
[条件] [J1] = 1　構造物種別 無筋･鉄筋構造物			[J9] = 3	打設工法 人力打設			
[N1] = 32　ｺﾝｸﾘｰﾄ規格 18-8-40(高炉)W/C60% [J7] = 1　現場内小運搬の有無 有り [N3] = 1　生ｺﾝ小型車割増 小型車割増なし			[J5] = 2 [JB] = 1	養生工の種類 一般養生 費用の内訳 全ての費用			

【 第　3 号 施工パッケージ 】

型枠　一般型枠 鉄筋･無筋構造物　　1　m2 当り

名　称・規　格	金額構成比(%)	金　額	構成比(%)	基準地区単価	積算地区単価	明細単価番号	基　準
【労務】			100.00				
型わく工			46.99				
普通作業員			25.08				
土木一般世話役			9.24				
その他(労務)							
【端数調整】							
[条件] [J1] = 1　型枠の種類 一般型枠			[J2] = 1	構造物の種類 鉄筋･無筋構造物			

【 第　4 号 施工パッケージ 】

不陸整正(ICT)　補足材無し　　1　m2 当り

名　称・規　格	金額構成比(%)	金　額	構成比(%)	基準地区単価	積算地区単価	明細単価番号	基　準
【機械】			45.90				
ＩＣＴ建設機械経費賃料加算額 (モータグレーダ)			33.66				
<賃>モータグレーダ ブレード幅3.1m			5.82				
<賃>ロードローラ(マカダム) 質量10～12t			3.43				
その他(機械)							
【労務】			46.25				
運転手（特殊）			29.84				
普通作業員			8.41				
土木一般世話役			8.00				
【材料】			7.85				
軽油 パトロール給油,2～4KL積載車給油			7.85				
【端数調整】							

【 第　4 号 施工パッケージ 】　　（続　き）

不陸整正(ICT)　補足材無し　　1　　m2 当り

名　称　・　規　格	金額構成比(%)	金　額	構成比(%)	基準地区単価	積算地区単価	明細単価番号	基　準
［条件］ ［J1］＝1　補足材料の有無 無し							

【 第　5 号 施工パッケージ 】

表層(車道･路肩部) 1層当り仕上厚50mm 密粒度ｱｽｺﾝ(20)　　1　m2 当り

名　称・規　格	金額構成比(%)	金　額	構成比(%)	基準地区単価	積算地区単価	明細単価番号	基　準
【機械】			1.92				
<賃>アスファルトフィニッシャ(クローラ式) 舗装幅1.6～3.0m			1.22				
<賃>振動ローラ(搭乗・コンバインド式) 質量3～4t			0.25				
<賃>タイヤローラ 質量3～4t			0.23				
その他(機械)							
【労務】			15.52				
普通作業員			5.27				
特殊作業員			3.64				
運転手（特殊）			3.58				
土木一般世話役			1.25				
その他(労務)							
【材料】			82.56				

【 第　5 号 施工パッケージ 】　　（続　き）

表層(車道･路肩部) 1層当り仕上厚50mm 密粒度ｱｽｺﾝ(20)　　1　　m2 当り

名　称・規　格	金額構成比(%)	金　額	構成比(%)	基準地区単価	積算地区単価	明細単価番号	基　準
アスファルト混合物 密粒度(20)			74.96				
アスファルト乳剤(JISK2208) ｱｽﾌｧﾙﾄ乳剤(浸透用) PK-3プライムコート用			7.23				
軽油 パトロール給油,2～4KL積載車給油			0.33				
その他(材料)							
【端数調整】							
[条件] [J2] = 50.000　mm　　1層当り平均仕上り厚			[J1] = 3	平均幅員 1.4m以上3.0m以下			
[A1] = 1　材料 密粒度ｱｽｺﾝ(20) [J6] = 1　費用の内訳 全ての費用 [A3] = 1　ｱｽﾌｧﾙﾄ混合物夜間割増 夜間割増なし			[J4] = 3 [A2] = 1	瀝青材料種類 ﾌﾟﾗｲﾑｺｰﾄ PK-3 ｱｽﾌｧﾙﾄ混合物小型車割増 小型車割増なし			

1.配水管DIP-GXφ350

DIP-GXφ350mm配水管布設工　数量計算書

管種・口径：DIP-GXφ350mm：L=265.320m(264.420m) + 90.112m(89.752m) = 355.432m(354.172m)

布設条件：既設道路高さより土被り：1.20m～1.64m

工種	名　称	形状寸法	単位	数 量	管材長	算出根拠	備　考
材料	GX形 ﾀﾞｸﾀｲﾙ鋳鉄管	S種管・内面モルタル φ350×6,000	本	37	6.000	6.000 × (28 + 9) = 222.000	
	GX形 ﾀﾞｸﾀｲﾙ鋳鉄管	1種管・内面モルタル φ350×6,000	本	19		切管調書より = 104.619	切管用
	GX形 二受T字管	φ350×φ250	個	1	0.750	0.750 × 1 = 0.750	
	GX形 45° 曲管	φ350×45°	個	15	0.615	0.615 × (11 + 4) = 9.225	
	GX形 221/2° 曲管	φ350×221/2°	個	12	0.490	0.490 × (8 + 4) = 5.880	
	GX形 111/4° 曲管	φ350×111/4°	個	5	0.410	0.410 × (4 + 1) = 2.050	
	GX形 55/8° 曲管	φ350×55/8°	個	8	0.380	0.380 × (6 + 2) = 3.040	
	GX形 45° 両受曲管	φ350×45°	個	4	0.310	0.310 × (3 + 1) = 1.240	
	GX形 221/2° 両受曲管	φ350×221/2°	個	8	0.190	0.190 × (6 + 2) = 1.520	
	GX形 ﾌﾗﾝｼﾞ付T字管	φ350×φ75	個	5	0.460	0.460 × (3 + 2) = 2.300	
	(消火栓設置)	GX形 ﾌﾗﾝｼﾞ付T字管 φ350×φ75	個	(1)	0.460	0.460 × (1 + = 0.460	材料は 消火栓で計上
	GX形 排水T字管	φ350×φ150	個		0.350	0.350 × =	
	GX型 両受短管	φ350	個	2	0.020	0.020 × 2 = 0.040	
	GX型 帽	φ350	個			=	
	GX型 両受ｿﾌﾄｼｰﾙ仕切弁	φ350	基	1	0.460	0.460 × 1 = 0.460	
	GX型 異形管用接合部品	SUS304BN・ｺﾞﾑ輪・押輪 φ350	組	77		片受 47 + 両受 30	
	GX型 接合部品	ライナ φ350	個	33	0.056	0.056 × (25 + 8) = 1.848	
	GX型 接合部品	切管用挿しロリング φ350	組	34		切管調書より 34	
						配管延長 = 355.432	m
	ﾎﾟﾘｴﾁﾚﾝｽﾘｰﾌﾞ	φ350用	m	497.6		355.432 × { 7.0 (ｽﾘｰﾌﾞ長) × (1 + 0.2 (割増係数)) ÷ 6.0 (直管長) } = 497.605	
	固定バンド	φ350用	組	652		355.432 × { (4 (組) × (1.5 (1+割増係数)) + 5.0 (直管長-1)) ÷ 6.0 (直管長) } = 651.600	
	管明示テープ	W=50	m	353.1		管路延長 355.432 − 仕切弁 0.460 − 空気弁 1.380 − 消火栓 0.460 = 353.132	
	埋設標識シート	W=150 2倍	m	351.9		平面延長 354.172 − 仕切弁 0.460 − 空気弁 1.380 − 消火栓 0.460 = 351.872	
	急速空気弁	φ75・ﾌﾗﾝｼﾞ形 内外面粉体・7.5K	基	3		2 + 1 = 3	
	ﾎﾞｰﾙ型補修弁 FCD	φ75・H150・7.5K・形式2 内外面粉体・ｷｬｯﾌﾟ式	個	3		2 + 1 = 3	
	Fフランジ短管	7.5K 形式2 φ75×400L	個	3		2 + 1 = 3	
	ｽﾃﾝﾚｽ入り ﾌﾗﾝｼﾞ継手材	φ75・GF形ｶﾞｽｹｯﾄ SUS304BN・7.5K	組	9		6 + 3 = 9	
	補修弁用ﾌﾗﾝｼﾞ継手補強金具	φ75	個	3		2 + 1 = 3	

DIP-GXφ350mm配水管布設工　数量計算書

管種・口径：DIP-GXφ350mm：L=265.320m(264.420m) + 90.112m(89.752m) = 355.432m(354.172m)

布設条件：既設道路高さより土被り：1.20m～1.64m

工種	名　称	形状寸法	単位	数 量	管材長	算出根拠	備　考
材料	仕切弁用鉄蓋	φ350 , H=150	個	1		1 ＝ 1	
	仕切弁用 ﾚｼﾞﾝﾎﾞｯｸｽ	φ350 上部 H=150	個	1		1 ＝ 1	
	仕切弁用 ﾚｼﾞﾝﾎﾞｯｸｽ	φ350 下部 H=300	個	1		1 ＝ 1	
	仕切弁用 ﾚｼﾞﾝﾎﾞｯｸｽ	φ450 底部（円形） H=40	個	1		1 ＝ 1	
	空気弁用鉄蓋	φ500 円形3号	枚	3		2 ＋ 1 ＝ 3	
	水道用 ﾚｼﾞﾝﾎﾞｯｸｽ	φ500 上部 H=200	個	3		2 ＋ 1 ＝ 3	
	水道用 ﾚｼﾞﾝﾎﾞｯｸｽ	φ500 中部 H=300	個	6		4 ＋ 2 ＝ 6	
	水道用 ﾚｼﾞﾝﾎﾞｯｸｽ	φ500 下部 H=300	個	3		2 ＋ 1 ＝ 3	
	水道用 ﾚｼﾞﾝﾎﾞｯｸｽ	φ500 底部（円形） H=40	個	3		2 ＋ 1 ＝ 3	

DIP-GXφ350mm配水管布設工　数量計算書

管種・口径：DIP-GXφ350mm：L=265.320m(264.420m) + 90.112m(89.752m) = 355.432m(354.172m)

布設条件：既設道路高さより土被り：1.20m～1.64m

NO. 1

工種	名　称	形状寸法	単位	数 量	算出根拠			備　考
労務	【据付工】							
	鋳鉄管吊込据付工	機械GX型φ350	m	355.0	355.432 － 仕切弁 0.460	＝	354.972	
	GX型　継手工	直管接合 φ350	口	56	直管 56	＝	56	
	GX型　継手工	異形管接合 φ350	口	77	77	＝	77	
	GX型　継手挿口加工	タッピンねじ式 φ350	口		切管調書より	＝		
	鋳鉄管　切断工	φ350	口		切管調書より	＝		
	鋳鉄管　切断溝切工	φ350	口	34	切管調書より 34	＝	34	
	仕切弁設置工	φ350	基	2	2	＝	2	
	空気弁設置工	φ75・ﾌﾗﾝｼﾞ形 内外面粉体・7.5K	基	3	3	＝	3	
	フランジ継手工	7.5K φ75	口	6	箇所 口 F短管 － 補修弁 － F付T字 3 × 2 補修弁 － F短管 － F付T字	＝	6	
	ﾎﾟﾘｴﾁﾚﾝｽﾘｰﾌﾞ被覆工	固定バンド φ350	m	497.6	管材料より	＝	497.605	
	管明示テープ工	W=50	m	353.1	管材料より	＝	353.132	
	埋設標識シート	W=150 2倍	m	351.9	管材料より	＝	351.872	
	通水試験工	既設管接続	m	355.4	355.432	＝	355.432	
	【据付工】							
	空気弁用鉄蓋据付工	φ500 円形3号	組	3	3	＝	3	
	水道用 ﾚｼﾞﾝﾎﾞｯｸｽ据付工	φ500 上部　H=200	個	3	3	＝	3	
	水道用 ﾚｼﾞﾝﾎﾞｯｸｽ据付工	φ500 中部　H=300	個	6	6	＝	6	
	空気弁用 ﾚｼﾞﾝﾎﾞｯｸｽ据付工	φ500 下部　H=300	個	3	3	＝	3	
	水道用 ﾚｼﾞﾝﾎﾞｯｸｽ据付工	φ500 底部（円形）　H=40	個	3	3	＝	3	
	【据付工】							
	仕切弁用鉄蓋	φ350 , H=150	組	1	1	＝	1	
	仕切弁用 ﾚｼﾞﾝﾎﾞｯｸｽ	φ350 上部　H=150	個	1	1	＝	1	
	仕切弁用 ﾚｼﾞﾝﾎﾞｯｸｽ	φ350 下部　H=300	個	1	1	＝	1	
	仕切弁用 ﾚｼﾞﾝﾎﾞｯｸｽ	φ450 底部（円形）　H=40	個	1	1	＝	1	

DIP-GXφ350mm配水管布設工　数量計算書

管種・口径：DIP-GXφ350mm：L=265.320m(264.420m) + 90.112m(89.752m) = 355.432m(354.172m)

布設条件：既設道路高さより土被り：1.20m～1.64m

NO. 1

工種	名　称	形状寸法	単位	数 量	算出根拠	備　考
労務	【土工】					
	(単独布設) 掘削土工①-1	DIP-GXφ350 市道車道,d=1.20	m	252.1	8.8 + 64.0 + 110.3 + 58.5 + 6.0 + 4.5 = 252.1	
	(単独布設) 掘削土工①-2	DIP-GXφ350 市道車道,d=1.64	m	12.3	4.4 + 3.9 + 4.0 = 12.3	
	(単独布設) 掘削土工①-3	DIP-GXφ350 市道車道,d=1.42	m	10.4	10.4 + = 10.4	
	掘削土工⑦-1	GXφ350＋HPPEφ50 市道車道,d=1.20，0.70	m	73.8	19.7 + 54.1 = 73.8	複数同時 埋設
	掘削土工⑦-2	GXφ350＋HPPEφ75 市道車道,d=1.20，0.70	m		+ =	複数同時 埋設
	掘削土工⑦-3	GXφ350＋HPPEφ50 市道車道,d=1.64，1.42	m	5.5	5.5 = 5.5	複数同時 埋設
	掘削土工⑦-4	GXφ350＋HPPEφ75 市道車道,d=1.39，1.37	m		=	複数同時 埋設
	【管路土留工】					
	軽量鋼矢板たて込み工	LSP-2型 W=250 矢板長2.0m	m	336.3	252.1 + 10.4 + 73.8 + = 336.3	14.8kg/m
	軽量鋼矢板たて込み工	LSP-2型 W=250 矢板長2.5m	m	17.8	12.3 + 5.5 = 17.8	
	軽量鋼矢板引抜工	LSP-2型 W=250 矢板長2.0m	m	336.3	= 336.3	
	軽量鋼矢板引抜工	LSP-2型 W=250 矢板長2.5m	m	17.8	= 17.8	
	支保材設置・撤去	軽量金属　1段 掘削深2.0m未満	m	336.3	= 336.3	切梁長 900～1500㎜
	支保材設置・撤去	軽量金属　2段 掘削深2.0m以上	m	17.8	= 17.8	〃 〃

土 工 数 量 集 計 表

No.1 350mmDIP配水管			NO.1	土工①-1	NO.2	土工①-2	NO.3	土工①-3	NO.4	土工⑦-1	NO.5	土工⑦-2	NO.6	土工⑦-3	NO.7	土工⑦-4				
			252.1	=延長 L	12.3	=延長 L	10.4	=延長 L	73.8	=延長 L		=延長 L	5.5	=延長 L		=延長 L		=箇所数		
				=延長 L		=延長 L		=延長 L		=延長 L		=延長 L		=延長 L		=延長 L		=箇所数		
名 称	規 格																		合 計	積算数量
舗装切断工	As舗装版 t＝15cm以下	m	2.00	504.20	2.00	24.60	2.00	20.80	2.00	147.60			2.00	11.00					(708.20)	(710)
舗装版破砕工	As舗装版 t＝10cm以下	m2	0.95	239.50	0.95	11.69	0.95	9.88	1.30	95.94			1.30	7.15					(364.16)	(364)
機械床堀工	BH0.28m3 礫質土	m3	1.44	363.02	1.65	20.30	1.65	17.16	1.70	125.46			2.37	13.04					(538.98)	(540)
機械埋戻工	BH0.28m3 購入土	m3	0.43	108.40	0.43	5.29	0.43	4.47	1.01	74.54			0.74	4.07					(196.77)	(200)
埋戻ｺﾝｸﾘｰﾄ	σck=18N/mm2	m3																	( )	( )
埋戻ｺﾝｸﾘｰﾄ型枠	無筋構造物	m2																	( )	( )
埋戻砕石基礎	(RC-30) t=10cm	m2																	( )	( )
機械埋戻工	BH0.28m3 発生土	m3	0.71	178.99	0.92	11.32	0.92	9.57	0.33	24.35			1.26	6.93					(231.16)	(230)
下層路盤工	(RC-30) t=10cm	m2	0.95	239.50	0.95	11.69	0.95	9.88	1.30	95.94			1.30	7.15					(364.16)	(364)
上層路盤工	(RM-30) t=12cm	m2	0.95	239.50	0.95	11.69	0.95	9.88	1.30	95.94			1.30	7.15					(364.16)	(364)
路面仮復旧	再生密粒Ａs13mm t=3cm	m2	0.95	239.50	0.95	11.69	0.95	9.88	1.30	95.94			1.30	7.15					(364.16)	(364)
残土処分工 （土砂）	4tDT	m3	0.65	163.87	0.63	7.75	0.63	6.55	1.33	98.15			0.97	5.34					(281.66)	(280)
残土処分工 (AS)	4tDT	m3	0.05	12.61	0.05	0.62	0.05	0.52	0.07	5.17			0.07	0.39					(19.31)	(19)
受入費 AS殻		t	0.12	30.25	0.12	1.48	0.12	1.25	0.16	11.81			0.16	0.88					(45.67)	(45.7)
路面仮復旧	市道車道	m2	0.95	239.50	0.95	11.69	0.95	9.88	1.30	95.94			1.30	7.15					(364.16)	(364)
																			( )	( )

土 工 数 量 計 算 書

No,1-1

断面番号 ＝ ①-1 DIPφ350 L= 252.1 m

断面名称 ＝ 市道車道,d=1.20 （土留工有り）

管 控 除 ＝ 0.370 × 0.370 × π ／ 4 ＝ 0.108

管 控 除 ＝ × × π ／ 4 ＝

1m当り

名 称	計 算 式	単 位	数 量	備 考
舗装切断工 As舗装版 t＝15cm以下	1.00 × 2 ＝	m	2.00	
舗装版破砕工 As舗装版 t＝10cm以下	1.00 × 0.95 ＝	m2	0.95	
床掘工 BH0.28m3 砂・砂質土・礫質土	1.00 × 0.95 ×(1.57 － 0.05)＝	m3	1.44	
埋戻工 BH0.28m3 タンパ締固め 購入土	1.00 ×(0.95 × 0.57 － 0.108)＝	m3	0.43	
埋戻工 BH0.28m3 タンパ締固め 発生土	1.00 × 0.95 × 0.75 ＝	m3	0.71	
下層路盤工(RC-30) t=10cm	1.00 × 0.95 ＝	m2	0.95	
上層路盤工(RM-30) t=12cm	1.00 × 0.95 ＝	m2	0.95	
路面仮復旧(再生密粒As13㎜、人力) t=3cm	1.00 × 0.95 ＝	m2	0.95	
残土処分工 4tDT 積込み 土砂	掘削土 流用土 1.44 －(0.71 ÷ 0.90)＝	m3	0.65	
残土処分工 4tDT 積込み アスファルト殻	1.00 × 0.95 × 0.05 ＝	m3	0.05	
受入費 アスファルト殻	0.05 × 2.35 ＝	t	0.12	

土 工 数 量 計 算 書

断面番号 ＝ ①-2 DIPφ350 L= 12.3 m

断面名称 ＝ 市道車道,d=1.64 （土留工有り）

管 控 除 ＝ 0.370 × 0.370 × π ／ 4 ＝ 0.108

管 控 除 ＝ × × π ／ 4 ＝

1m当り

名 称	計 算 式	単 位	数 量	備 考
舗装切断工 As舗装版 t＝15cm以下	1.00 × 2 ＝	m	2.00	
舗装版破砕工 As舗装版 t＝10cm以下	1.00 × 0.95 ＝	m2	0.95	
床掘工 BH0.28m3 砂・砂質土・礫質土	1.00 × 0.95 ×(2.01 － 0.05)＝	m3	1.86	
埋戻工 BH0.28m3 タンパ締固め 購入土	1.00 ×(0.95 × 0.57 － 0.108)＝	m3	0.43	
埋戻工 BH0.28m3 タンパ締固め 発生土	1.00 × 0.95 × 1.19 ＝	m3	1.13	
下層路盤工(RC-30) t=10cm	1.00 × 0.95 ＝	m2	0.95	
上層路盤工(RM-30) t=12cm	1.00 × 0.95 ＝	m2	0.95	
路面仮復旧(再生密粒As13㎜、人力) t=3cm	1.00 × 0.95 ＝	m2	0.95	
残土処分工 4tDT 積込み 土砂	掘削土 流用土 1.86 －(1.13 ÷ 0.90)＝	m3	0.60	
残土処分工 4tDT 積込み アスファルト殻	1.00 × 0.95 × 0.05 ＝	m3	0.05	
受入費 アスファルト殻	0.05 × 2.35 ＝	t	0.12	

土 工 数 量 計 算 書

No,1-3

断面番号 ＝ ①-3 DIPφ350 L= 10.4 m

断面名称 ＝ 市道車道,d=1.42 （土留工有り）

管 控 除 ＝ 0.370 × 0.370 × π ／ 4 ＝ 0.108

管 控 除 ＝ × × π ／ 4 ＝

1m当り

名 称	計 算 式	単 位	数 量	備 考
舗装切断工 As舗装版 t＝15cm以下	1.00 × 2 ＝	m	2.00	
舗装版破砕工 As舗装版 t＝10cm以下	1.00 × 0.95 ＝	m2	0.95	
床掘工 BH0.28m3 砂・砂質土・礫質土	1.00 × 0.95 ×(1.79 － 0.05)＝	m3	1.65	
埋戻工 BH0.28m3 タンパ締固め 購入土	1.00 ×(0.95 × 0.57 － 0.108)＝	m3	0.43	
埋戻工 BH0.28m3 タンパ締固め 発生土	1.00 × 0.95 × 0.97 ＝	m3	0.92	
下層路盤工(RC-30) t=10cm	1.00 × 0.95 ＝	m2	0.95	
上層路盤工(RM-30) t=12cm	1.00 × 0.95 ＝	m2	0.95	
路面仮復旧(再生密粒As13㎜、人力) t=3cm	1.00 × 0.95 ＝	m2	0.95	
残土処分工 4tDT 積込み 土砂	掘削土 流用土 1.65 －(0.92 ÷ 0.90)＝	m3	0.63	
残土処分工 4tDT 積込み アスファルト殻	1.00 × 0.95 × 0.05 ＝	m3	0.05	
受入費 アスファルト殻	0.05 × 2.35 ＝	t	0.12	

土 工 数 量 計 算 書

No,1-4

HPPEφ50

断面番号 ＝ ⑦-1 +DIPφ350 L= 73.8 m

断面名称 ＝ 市道車道,d=1.20 ,0.70

管 控 除 ＝ 0.370 × 0.370 × π ／ 4 ＝ 0.108

管 控 除 ＝ 0.060 × 0.060 × π ／ 4 ＝ 0.003

計 0.111

1m当り

名 称	計 算 式	単 位	数 量	備 考
舗装切断工 As舗装版 t＝15cm以下	1.00 × 2 ＝	m	2.00	
舗装版破砕工 As舗装版 t＝10cm以下	1.00 × 1.30 ＝	m2	1.30	
床掘工 BH0.28m3 砂・砂質土・礫質土	1.00 ×{ 0.965 ×(1.57 － 0.05) ＋ 0.335 ×(0.76 － 0.05)} ＝	m3	1.70	
埋戻工 BH0.28m3 タンパ締固め 購入土	1.00 ×(0.965 × 1.07 ＋ 0.335 × 0.26 － 0.111)＝	m3	1.01	
埋戻工 BH0.28m3 タンパ締固め 発生土	1.00 × 1.30 × 0.25 ＝	m3	0.33	
下層路盤工(RC-30) t=10cm	1.00 × 1.30 ＝	m2	1.30	
上層路盤工(RM-30) t=12cm	1.00 × 1.30 ＝	m2	1.30	
路面仮復旧(再生密粒As13㎜、人力) t=3cm	1.00 × 1.30 ＝	m2	1.30	
残土処分工 4tDT 積込み 土砂	掘削土 流用土 1.70 －(0.33 ÷ 0.90)＝	m3	1.33	
残土処分工 4tDT 積込み アスファルト殻	1.00 × 1.30 × 0.05 ＝	m3	0.07	
受入費 アスファルト殻	0.07 × 2.35 ＝	t	0.16	

土 工 数 量 計 算 書

No,1-6

HPPEφ50

断面番号 ＝ ⑦-3 +DIPφ350 L= 5.5 m

断面名称 ＝ 市道車道,d=1.64 ,1.42

管控除 ＝ 0.370 × 0.370 × π ／ 4 ＝ 0.108

管控除 ＝ 0.060 × 0.060 × π ／ 4 ＝ 0.003

計 0.111

1m当り

名 称	計 算 式	単 位	数 量	備 考
舗装切断工 As舗装版 t＝15cm以下	1.00 × 2 ＝	m	2.00	
舗装版破砕工 As舗装版 t＝10cm以下	1.00 × 1.30 ＝	m2	1.30	
床掘工 BH0.28m3 砂・砂質土・礫質土	1.00 ×{ 0.965 ×(2.01 － 0.05) ＋ 0.335 ×(1.48 － 0.05)} ＝	m3	2.37	
埋戻工 BH0.28m3 タンパ締固め 購入土	1.00 ×(0.965 × 0.79 ＋ 0.335 × 0.26 － 0.111)＝	m3	0.74	
埋戻工 BH0.28m3 タンパ締固め 発生土	1.00 × 1.30 × 0.97 ＝	m3	1.26	
下層路盤工(RC-30) t=10cm	1.00 × 1.30 ＝	m2	1.30	
上層路盤工(RM-30) t=12cm	1.00 × 1.30 ＝	m2	1.30	
路面仮復旧(再生密粒As13㎜、人力) t=3cm	1.00 × 1.30 ＝	m2	1.30	
残土処分工 4tDT 積込み 土砂	掘削土 流用土 2.37 －(1.26 ÷ 0.90)＝	m3	0.97	
残土処分工 4tDT 積込み アスファルト殻	1.00 × 1.30 × 0.05 ＝	m3	0.07	
受入費 アスファルト殻	0.07 × 2.35 ＝	t	0.16	

【管種・形式】 DIP-GXφ350 切管調書

鋳管協会：最小切管寸法　　甲切管 ＝ 0.97m　　乙切管 ＝ 1.01m

略図	甲切管			乙切管												計	残	溝切切断	切断	溝切加工	挿し口リング
	番号	形状	長さ	番号	形状	長さ	番号	形状	長さ	番号	形状	長さ	番号	形状	長さ						
	①	GX	2.940										11	GX	2.600	5.540	0.460	2			2
	②	GX	3.600										10	GX	2.250	5.850	0.150	2			2
	③	GX	3.280										1	GX	2.590	5.870	0.130	2			2
	④	GX	2.660										12	GX	2.860	5.520	0.480	2			2
	⑤	GX	3.915										4	GX	1.814	5.729	0.271	2			2
	⑥	GX	5.020													5.020	0.980	1			1
	⑦	GX	3.730										2	GX	2.000	5.730	0.270	2			2
	⑧	GX	5.060													5.060	0.940	1			1
	⑨	GX	4.354										3	GX	1.150	5.504	0.496	2			2
	⑩	GX	4.250										5	GX	1.444	5.694	0.306	2			2
	⑪	GX	3.740										6	GX	1.530	5.270	0.730	2			2
	⑫	GX	4.250										8	GX	1.314	5.564	0.436	2			2
小計												L ＝ 6,000	12	本		66.351	5.649	22			22

【管種・形式】 DIP-GXφ350 切管調書

鋳管協会：最小切管寸法　　甲切管 ＝ 0.97m　　乙切管 ＝ 1.01m

略　　図	甲切管			乙切管												計	残	溝切切断	切断	溝切加工	挿し口リング
	番号	形状	長さ	番号	形状	長さ	番号	形状	長さ	番号	形状	長さ	番号	形状	長さ						
	⑬	GX	4.950													4.950	1.050	1			1
	⑭	GX	3.120										7	GX	2.650	5.770	0.230	2			2
	⑮	GX	4.250										14	GX	1.326	5.576	0.424	2			2
	⑯	GX	5.380													5.380	0.620	1			1
	⑰	GX	4.260										13	GX	1.624	5.884	0.116	2			2
	⑱	GX	3.944										15	GX	1.010	4.954	1.046	2			2
	⑲	GX	2.500										9	GX	3.254	5.754	0.246	2			2
													7			38.268	3.732	12			12
合　　計	直管 【DIP-GX, φ350, 1種管】											L ＝ 6,000	19	本		104.619	9.381	34			34

2.配水管DIP-GXφ200

DIP-GXφ200mm配水管布設工　数量計算書

管種・口径：DIP-GXφ200mm：L=8.725m(8.538m) + 3.408m(3.373m) + 2.047m = 14.180m(13.958m)

布設条件：既設道路高さより土被り：0.80m～1.25m

工種	名　称	形状寸法	単位	数　量	管材長	算出根拠					備　考
材料	GX形 ﾀﾞｸﾀｲﾙ鋳鉄管	S種管・内面粉体塗装 φ200×5,000	本	2		切管図より			=	6.037	切管用
	GX形　二受T字管	φ350×φ250	個	(1)	0.265	0.265 ※φ350で計上	×	1	=	0.265	（Ｉ寸法）
	GX形　二受T字管	φ200×φ200	個	2	0.170 0.640	0.170 0.640	× ×	2 2	= =	0.340 1.280	
	GX形　挿し受片落管	φ250×φ200	個	1	0.440	0.440	×	1	=	0.440	
	GX形　90°　曲管	φ200×90°	個	1	0.750	0.750	×	1	=	0.750	
	GX形　45°　曲管	φ200×45°	個	1	0.530	0.530	×	1	=	0.530	
	GX形　221/2°　曲管	φ200×221/2°	個	3	0.450	0.450	×	3	=	1.350	
	GX形　221/2°　両受曲管	φ200×221/2°	個	1	0.160	0.160	×	1	=	0.160	
	GX型　継輪	φ200	個	2	0.250	0.250	×	2	=	0.500	
	GX型　短管1号	φ200	個	2	0.090	0.090	×	2	=	0.180	
	GX型　短管2号	φ200	個	1	0.410	0.410	×	1	=	0.410	
	GX型　受挿ｿﾌﾄｼｰﾙ仕切弁	φ200	基	1	0.610	0.610	×	1	=	0.610	
	フランジ型　ｿﾌﾄｼｰﾙ仕切弁	φ200	基	1	0.300	0.300	×	1	=	0.300	
	GX形ﾀﾞｸﾀｲﾙ用切管ﾕﾆｯﾄ G－Link	SUS304BN・ｺﾞﾑ輪含む φ200	組	10		10			=	10	
	GX型　異形管用接合部品	SUS304BN・ｺﾞﾑ輪・押輪 φ200	組	9		異形管受口　G-Link 19	－ 10		=	9	
	GX型　異形管用接合部品	SUS304BN・ｺﾞﾑ輪・押輪 φ250	組	1		異形管受口 1			=	1	
	GX型　接合部品	ライナ φ200	組	2	0.039	0.039	×	2	=	0.078	
	ﾌﾗﾝｼﾞ継手材	φ200・GF形ｶﾞｽｹｯﾄ SUS304BN・7.5K	組	3		3			=	3	
	（ｿﾌﾄｼｰﾙ弁付） 不断水分岐T字管	（鋳鉄管用） φ250×φ200	組	1	0.505	0.505	×	1	=	0.505	
	（ｿﾌﾄｼｰﾙ弁付） 不断水分岐T字管	（鋳鉄管用） φ200×φ200	組	1	0.445	0.445	×	1	=	0.445	
	不断水簡易仕切弁	（鋳鉄管用） φ250	基	1				1	=	1	
	不断水簡易仕切弁	（鋳鉄管用） φ200	基	1				1	=	1	
	ﾒｶﾆｶﾙｼﾞｮｲﾝﾄK型帽	φ250	個	1		1			=	1	
	ﾒｶﾆｶﾙｼﾞｮｲﾝﾄK型帽	φ200	個	1		1			=	1	
						配管延長			=	14.180	
	ﾎﾟﾘｴﾁﾚﾝｽﾘｰﾌﾞ	φ200用	m	20.4		14.180	×｛	ｽﾘｰﾌﾞ長 6.0 × 1 ＋ 0.2 ÷ 5.0｝	割増係数 直管長 =	20.419	
	粘着テープ	φ200用	m	14.8		14.180	×	100m当り 104.0 ÷ 100	=	14.747	
	管明示テープ	W=50	m	13.3		14.180	－	仕切弁 0.610 － 仕切弁 0.300	=	13.270	
	埋設標識シート	W=150 2倍	m	13.0		平面延長 13.958	－	仕切弁 0.610 － 仕切弁 0.300	=	13.048	
	仕切弁用鉄蓋	φ250 C形1号ネジ式	組	1		仕切弁 1			=	1	
	仕切弁用 ﾚｼﾞﾝﾎﾞｯｸｽ	φ250 上部　H=150	個	1		1			=	1	
	仕切弁用 ﾚｼﾞﾝﾎﾞｯｸｽ	φ250 中間部　H=300	個	1		1			=	1	
	仕切弁用 ﾚｼﾞﾝﾎﾞｯｸｽ	φ250 下部　H=300	個	1		1			=	1	
	仕切弁用 ﾚｼﾞﾝﾎﾞｯｸｽ	φ250 底部（円形）　H=40	個	1		1			=	1	

DIP-GXφ200mm配水管布設工　数量計算書

管種・口径：DIP-GXφ200mm：L=8.725m(8.538m) + 3.408m(3.373m) + 2.047m = 14.180m(13.958m)

布設条件：既設道路高さより土被り：0.80m～1.25m

工種	名　称	形状寸法	単位	数 量	算出根拠			備　考
労務	【据付工】							
	鋳鉄管吊込据付工	機械GX型φ200	m	13.3	14.180 － 仕切弁 0.610 － 仕切弁 0.300	＝	13.270	
	GX形 継手工	直管接合 φ200	箇所	2	2	＝	2	
	GX型　継手工	異形管接合 φ200	口	9	異形管接合部品 9	＝	9	
	GX型　継手工	異形管接合 φ250	口	1	異形管接合部品 1	＝	1	
	GX型　継手工	異形管G-Link接合 φ200	口	10	G-Link 10	＝	10	
	フランジ継手工	7.5K φ200	口	3	3	＝	3	
	(鋳鉄管用)仕切弁付 不断水分岐連絡工	（鋳鉄管用） φ250×200	組	1	1	＝	1	
	(鋳鉄管用)仕切弁付 不断水分岐連絡工	（鋳鉄管用） φ200×200	組	1	1	＝	1	
	鋳鉄管　切断工	φ200	口	7	切管図より 7	＝	7	
	仕切弁設置工	φ200	基	2	2	＝	2	
	不断水簡易仕切弁 設置工	鋳鉄管用 φ250	箇所	1	1	＝	1	
	不断水簡易仕切弁 設置工	鋳鉄管用 φ200	箇所	1	1	＝	1	
	メカニカル継手工	φ200	口	1	管帽 1	＝	1	
	メカニカル継手工	φ250	口	1	管帽 1	＝	1	
	ﾎﾟﾘｴﾁﾚﾝｽﾘｰﾌﾞ被覆工	粘着テープ φ200	m	20	管材料より	＝	20.419	
	管明示テープ工	W=50	m	13.3	管材料より	＝	13.270	
	埋設標識シート	W=150 2倍	m	13.0	管材料より	＝	13.048	
	通水試験工	既設管接続	m	14.2	管材料より	＝	14.180	
	【据付工】							
	仕切弁用鉄蓋据付工	φ250 C形1号ネジ式	組	1	仕切弁 1	＝	1	
	仕切弁用 再生プラスチック製	φ250 上部　H=150	個	1	1	＝	1	
	仕切弁用 ﾚｼﾞﾝﾎﾞｯｸｽ据付工	φ250 中間部　H=300	個	1	1	＝	1	
	仕切弁用 ﾚｼﾞﾝﾎﾞｯｸｽ据付工	φ250 下部　H=300	個	1	1	＝	1	
	仕切弁用 ﾚｼﾞﾝﾎﾞｯｸｽ据付工	φ250 底部（円形）　H=40	個	1	1	＝	1	

DIP-GXφ200mm配水管布設工　数量計算書

管種・口径：DIP-GXφ200mm：L=8.725m(8.538m) + 3.408m(3.373m) + 2.047m = 14.180m(13.958m)

布設条件：既設道路高さより土被り：0.80m～1.25m

工種	名　称	形状寸法	単位	数 量	算 出 根 拠	備　考
労務	【土工】					
	掘削土工③-1	DIP-GXφ200 市道車道,d=0.8	m	3.7	3.7 = 3.7	
	掘削土工③-2	DIP-GXφ200 市道車道,d=1.0	m	3.2	3.2 = 3.2	
	掘削土工③-3	DIP-GXφ200 市道車道,d=1.25	m	3.2	3.2 = 3.2	
	不断水分岐T字管	φ250×φ200 市道車道As,d=0.8	m	1.2	1.2 = 1.2	
	不断水分岐T字管	φ200×φ200 市道車道As,d=1.0	m	1.2	1.2 = 1.2	土留工
	不断水仕切弁⑧-2	φ250 市道車道As,d=0.8	m	1.2	1.2 = 1.2	土留工 管末防護CO
	不断水仕切弁⑧-3	φ200 市道車道As,d=1.0	m	1.2	1.2 = 1.2	土留工 管末防護CO
	【管路土留工】					
	軽量鋼矢板たて込み工	LSP-2型 W=250 矢板長2.0m	m	2.4	+ 1.2 + 1.2 + + + + = 2.4	14.8kg/m
	軽量鋼矢板たて込み工	LSP-2型 W=250 矢板長2.5m	m	1.2	1.2 = 1.2	
	軽量鋼矢板引抜工	LSP-2型 W=250 矢板長2.0m	m	2.4	2.4 = 2.4	
	軽量鋼矢板引抜工	LSP-2型 W=250 矢板長2.5m	m	1.2	1.2 = 1.2	
	支保材設置・撤去	軽量金属　1段 掘削深≧2.0m	m	2.4	2.4 = 2.4	
	支保材設置・撤去	軽量金属　1段 掘削深≧2.5m	m	1.2	1.2 = 1.2	
付帯工	φ250 防護コンクリート工	N = 1箇所				
	材料数量					
	コンクリート	δck=18N/mm2	m3	3.6	(1.150 × 1.400 − 0.270^2 × π/4) × 1.15 = 3.571	
	基礎砕石	RC-30 t=10cm	m2	4	1.350 × 1.350 = 3.645	
	型枠	無筋構造物	m2	6	1.150 × 1.400 × 2 ＋ (1.150 × 1.400 −	
					0.270^2 × π/4) × 2 = 6.325	
	φ200 防護コンクリート工	N = 1箇所				
	コンクリート	δck=18N/mm2	m3	2.2	(1.200 × 0.800 − 0.220^2 × π/4) × 1.20 = 2.213	
	基礎砕石	RC-30 t=10cm	m2	4	1.400 × 1.400 = 3.920	
	型枠	無筋構造物	m2	4	1.200 × 0.800 × 2 ＋ (1.200 × 0.800 −	
					0.220^2 × π/4) × 2 = 3.764	

土 工 数 量 集 計 表

No.2 200mmDIP配水管			NO.1 土工②		NO.2 土工③-1		NO.3 土工③-2		NO.4 土工③-3		NO.5 土工③-4		NO.6 不断水分岐		NO.7 不断水分岐		NO.8 土工⑧-2		NO.9 土工⑧-3			
			=延長 L		3.7 =延長 L		3.2 =延長 L		3.2 =延長 L		=延長 L		1.2 =延長 L		1.2 =延長 L		1.2 =延長 L		1.2 =延長 L			
			=延長 L		=延長 L		=延長 L		=延長 L		=延長 L		=延長 L		=延長 L		=延長 L		=延長 L			
名 称	規 格												φ250×200		φ350×200						合 計	積算数量
舗装切断工	As舗装版 t＝15cm以下	m			2.00	7.40	2.00	6.40	2.00	6.46			2.00	2.40	2.00	2.40	2.00	2.30	2.00	2.30	(29.66)	(30)
舗装版破砕工	As舗装版 t＝10cm以下	m2			0.60	2.22	0.60	1.92	0.60	1.94			1.20	1.44	1.20	1.44	1.35	1.55	1.40	1.61	(12.12)	(12)
機械床堀工	BH0.28m3 礫質土	m3			0.58	2.15	0.70	2.24	0.85	2.75			1.65	1.98	1.79	2.15	2.55	2.93	2.29	2.63	(16.83)	(20)
機械埋戻工	BH0.28m3 購入土	m3			0.21	0.78	0.21	0.67	0.21	0.68			0.99	1.19	0.95	1.14					(4.46)	(4)
埋戻ｺﾝｸﾘｰﾄ	σck=18N/mm2	m3															1.50	1.73	1.08	1.24	(2.97)	(3)
埋戻ｺﾝｸﾘｰﾄ型枠	無筋構造物	m2															2.80	3.22	1.60	1.84	(5.06)	(5)
埋戻砕石基礎	(RC-30) t=10cm	m2															1.35	1.55	1.40	1.61	(3.16)	(3)
機械埋戻工	BH0.28m3 発生土	m3			0.21	0.78	0.33	1.06	0.48	1.55			0.42	0.50	0.66	0.79	0.65	0.75	0.79	0.91	(6.34)	(10)
下層路盤工	(RC-30) t=10cm	m2			0.60	2.22	0.60	1.92	0.60	1.94			1.20	1.44	1.20	1.44	1.35	1.55	1.40	1.61	(12.12)	(12)
上層路盤工	(RM-30) t=12cm	m2			0.60	2.22	0.60	1.92	0.60	1.94			1.20	1.44	1.20	1.44	1.35	1.55	1.40	1.61	(12.12)	(12)
路面仮復旧	再生密粒Ａs13mm t=3cm	m2			0.60	2.22	0.60	1.92	0.60	1.94			1.20	1.44	1.20	1.44	1.35	1.55	1.40	1.61	(12.12)	(12)
残土処分工 (土砂)	4tDT	m3			0.35	1.30	0.33	1.06	0.32	1.03			1.18	1.42	1.06	1.27	1.05	1.21	0.73	0.84	(8.13)	(10)
残土処分工 (AS)	4tDT	m3			0.03	0.11	0.03	0.10	0.03	0.10			0.06	0.07	0.06	0.07	0.07	0.08	0.07	0.08	(0.61)	(1)
受入費 AS殻		t			0.07	0.26	0.07	0.22	0.07	0.23			0.14	0.17	0.14	0.17	0.16	0.18	0.16	0.18	(1.41)	(1.4)
路面仮復旧	市道車道	m2			0.60	2.22	0.60	1.92	0.60	1.94			1.20	1.44	1.20	1.44	1.35	1.55	1.40	1.61	(12.12)	(12)

土 工 数 量 計 算 書

No,2-2

断面番号 ＝ ③-1 DIPφ200 L= 3.7 m

断面名称 ＝ 市道車道As,d=0.80

管控除 ＝ 0.220 × 0.220 × π ／ 4 ＝ 0.038

管控除 ＝ × × π ／ 4 ＝

1m当り

名 称	計 算 式	単 位	数 量	備 考
舗装切断工 As舗装版 t＝15cm以下	1.00 × 2 ＝	m	2.00	
舗装版破砕工 As舗装版 t＝10cm以下	1.00 × 0.60 ＝	m2	0.60	
床掘工 BH0.28m3 砂・砂質土・礫質土	1.00 × 0.60 ×(1.02 － 0.05)＝	m3	0.58	
埋戻工 BH0.28m3 タンパ締固め 購入土	1.00 ×(0.60 × 0.42 － 0.038)＝	m3	0.21	
埋戻工 BH0.28m3 タンパ締固め 発生土	1.00 × 0.60 × 0.35 ＝	m3	0.21	
下層路盤工(RC-30) t=10cm	1.00 × 0.60 ＝	m2	0.60	
上層路盤工(RM-30) t=12cm	1.00 × 0.60 ＝	m2	0.60	
路面仮復旧(再生密粒As13㎜、人力) t=3cm	1.00 × 0.60 ＝	m2	0.60	
残土処分工 4tDT 積込み 土砂	掘削土 流用土 0.58 －(0.21 ÷ 0.90)＝	m3	0.35	
残土処分工 4tDT 積込み アスファルト殻	1.00 × 0.60 × 0.05 ＝	m3	0.03	
受入費 アスファルト殻	0.03 × 2.35 ＝	t	0.07	

土 工 数 量 計 算 書

No,2-3

断面番号 ＝ ③-2 DIPφ200 L= 3.2 m

断面名称 ＝ 市道車道As,d=1.00

管控除 ＝ 0.220 × 0.220 × π ／ 4 ＝ 0.038

管控除 ＝ × × π ／ 4 ＝

1m当り

名 称	計 算 式	単 位	数 量	備 考
舗装切断工 As舗装版 t＝15cm以下	1.00 × 2 ＝	m	2.00	
舗装版破砕工 As舗装版 t＝10cm以下	1.00 × 0.60 ＝	m2	0.60	
床掘工 BH0.28m3 砂・砂質土・礫質土	1.00 × 0.60 ×(1.22 － 0.05)＝	m3	0.70	
埋戻工 BH0.28m3 タンパ締固め 購入土	1.00 ×(0.60 × 0.42 － 0.038)＝	m3	0.21	
埋戻工 BH0.28m3 タンパ締固め 発生土	1.00 × 0.60 × 0.55 ＝	m3	0.33	
下層路盤工(RC-30) t=10cm	1.00 × 0.60 ＝	m2	0.60	
上層路盤工(RM-30) t=12cm	1.00 × 0.60 ＝	m2	0.60	
路面仮復旧(再生密粒As13㎜、人力) t=3cm	1.00 × 0.60 ＝	m2	0.60	
残土処分工 4tDT 積込み 土砂	掘削土 流用土 0.70 －(0.33 ÷ 0.90)＝	m3	0.33	
残土処分工 4tDT 積込み アスファルト殻	1.00 × 0.60 × 0.05 ＝	m3	0.03	
受入費 アスファルト殻	0.03 × 2.35 ＝	t	0.07	

土 工 数 量 計 算 書

No,2-4

断面番号 ＝ ③-3 DIPφ200 L= 3.2 m

断面名称 ＝ 市道車道As,d=1.25

管控除 ＝ 0.220 × 0.220 × π ／ 4 ＝ 0.038

管控除 ＝ × × π ／ 4 ＝

1m当り

名 称	計 算 式	単 位	数 量	備 考
舗装切断工 As舗装版 t＝15cm以下	1.00 × 2 ＝	m	2.00	
舗装版破砕工 As舗装版 t＝10cm以下	1.00 × 0.60 ＝	m2	0.60	
床掘工 BH0.28m3 砂・砂質土・礫質土	1.00 × 0.60 ×(1.47 － 0.05)＝	m3	0.85	
埋戻工 BH0.28m3 タンパ締固め 購入土	1.00 ×(0.60 × 0.42 － 0.038)＝	m3	0.21	
埋戻工 BH0.28m3 タンパ締固め 発生土	1.00 × 0.60 × 0.80 ＝	m3	0.48	
下層路盤工(RC-30) t=10cm	1.00 × 0.60 ＝	m2	0.60	
上層路盤工(RM-30) t=12cm	1.00 × 0.60 ＝	m2	0.60	
路面仮復旧(再生密粒As13㎜、人力) t=3cm	1.00 × 0.60 ＝	m2	0.60	
残土処分工 4tDT 積込み 土砂	掘削土 流用土 0.85 －(0.48 ÷ 0.90)＝	m3	0.32	
残土処分工 4tDT 積込み アスファルト殻	1.00 × 0.60 × 0.05 ＝	m3	0.03	
受入費 アスファルト殻	0.03 × 2.35 ＝	t	0.07	

土 工 数 量 計 算 書

不断水割T字管

No,2-6

断面番号 ＝ φ250×φ200 L= 1.2 m

断面名称 ＝ 市道車道As,d=0.80

管控除 ＝ 0.270 × 0.270 × π ／ 4 ＝ 0.057

管控除 ＝ × × π ／ 4 ＝

計 0.057

1m当り

名 称	計 算 式	単 位	数 量	備 考
舗装切断工 As舗装版 t＝15cm以下	1.00 × 2 ＝	m	2.00	
舗装版破砕工 As舗装版 t＝10cm以下	1.00 × 1.20 ＝	m2	1.20	
床掘工 BH0.28m3 砂・砂質土・礫質土	1.00 × 1.20 ×(1.47 － 0.05)- 0.057	m3	1.65	
埋戻工 BH0.28m3 タンパ締固め 購入土	1.00 ×(1.20 × 0.87 － 0.057)＝	m3	0.99	
埋戻工 BH0.28m3 タンパ締固め 発生土	1.00 × 1.20 × 0.35 ＝	m3	0.42	
下層路盤工(RC-30) t=10cm	1.00 × 1.20 ＝	m2	1.20	
上層路盤工(RM-30) t=12cm	1.00 × 1.20 ＝	m2	1.20	
路面仮復旧(再生密粒As13㎜、人力) t=3cm	1.00 × 1.20 ＝	m2	1.20	
残土処分工 4tDT 積込み 土砂	掘削土 流用土 1.65 －(0.42 ÷ 0.90)＝	m3	1.18	
残土処分工 4tDT 積込み アスファルト殻	1.00 × 1.20 × 0.05 ＝	m3	0.06	
受入費 アスファルト殻	0.06 × 2.35 ＝	t	0.14	

土 工 数 量 計 算 書

不断水割T字管

No,2-7

断面番号 ＝ φ200×φ200 L= 1.2 m

断面名称 ＝ 市道車道As,d=1.00 （土留工有り）

管 控 除 ＝ 0.220 × 0.220 × π ／ 4 ＝ 0.038

管 控 除 ＝ × × π ／ 4 ＝ 0.000

計 0.038

1m当り

名 称	計 算 式	単 位	数 量	備 考
舗装切断工 As舗装版 t＝15cm以下	1.00 × 2 ＝	m	2.00	
舗装版破砕工 As舗装版 t＝10cm以下	1.00 × 1.20 ＝	m2	1.20	
床掘工 BH0.28m3 砂・砂質土・礫質土	1.00 × 1.20 ×(1.57 － 0.05)- 0.038	m3	1.79	
埋戻工 BH0.28m3 タンパ締固め 購入土	1.00 ×(1.20 × 0.82 － 0.038)＝	m3	0.95	
埋戻工 BH0.28m3 タンパ締固め 発生土	1.00 × 1.20 × 0.55 ＝	m3	0.66	
下層路盤工(RC-30) t=10cm	1.00 × 1.20 ＝	m2	1.20	
上層路盤工(RM-30) t=12cm	1.00 × 1.20 ＝	m2	1.20	
路面仮復旧(再生密粒As13㎜、人力) t=3cm	1.00 × 1.20 ＝	m2	1.20	
残土処分工 4tDT 積込み 土砂	掘削土 流用土 1.79 －(0.66 ÷ 0.90)＝	m3	1.06	
残土処分工 4tDT 積込み アスファルト殻	1.00 × 1.20 × 0.05 ＝	m3	0.06	
受入費 アスファルト殻	0.06 × 2.35 ＝	t	0.14	

土 工 数 量 計 算 書

土工⑧-2　　No,2-8

断面番号　＝　⑧-2　DIPφ250　L=　1.2　m

断面名称　＝　市道車道As,d=1.07

管 控 除　＝　0.270　×　0.270　×　π　／　4　＝ 0.057

管 控 除　＝　　×　　×　π　／　4　＝ 0.000

計 0.057　　1m当り

名 称	計 算 式	単 位	数 量	備 考
舗装切断工 As舗装版　t＝15cm以下	1.00　×　2　＝	m	2.00	
舗装版破砕工 As舗装版　t＝10cm以下	1.00　×　1.35　＝	m2	1.35	
床掘工 BH0.28m3 砂・砂質土・礫質土	1.00　×　1.35　×（ 1.99　－　0.05　）－ 0.057	m3	2.55	
埋戻工 コンクリート（σck=18N/mm2）	1.00　×（ 1.35　×　1.15　－　0.057 ）＝	m3	1.50	
埋戻工 同上型枠	1.00　×（ 1.40　×　2.00　）＝	m2	2.80	
埋戻工 砕石基礎（RC-30）t=100mm	1.00　×　1.35　＝	m2	1.35	
埋戻工 BH0.28m3 タンパ締固め　発生土	1.00　×　1.35　×（ 1.99　－　0.25　） －（ 1.50　＋　0.057　＋　0.14 ）＝	m2	0.65	
下層路盤工（RC-30） t=10cm	1.00　×　1.35　＝	m2	1.35	
上層路盤工（RM-30） t=12cm	1.00　×　1.35　＝	m2	1.35	
路面仮復旧（再生密粒As13㎜、人力） t=3cm	1.00　×　1.35　＝	m2	1.35	
残土処分工　4tDT 積込み　土砂	掘削土　流用土 2.55　－（ 1.35　÷　0.90　）＝	m3	1.05	
残土処分工　4tDT 積込み　ｱｽﾌｧﾙﾄ殻	1.00　×　1.35　×　0.05　＝	m3	0.07	
受入費 ｱｽﾌｧﾙﾄ殻	0.07　×　2.35　＝	t	0.16	

土 工 数 量 計 算 書

土工⑧-3　　No,2-9

断面番号　＝　⑧-3　DIPφ200　L=　1.2　m

断面名称　＝　市道車道As,d=1.10

管 控 除　＝　0.220　×　0.220　×　π　／　4　＝ 0.038

管 控 除　＝　　×　　×　π　／　4　＝ 0.000

計 0.038

1m当り

名 称	計 算 式	単 位	数 量	備 考
舗装切断工 As舗装版　t＝15cm以下	1.00　×　2　＝	m	2.00	
舗装版破砕工 As舗装版　t＝10cm以下	1.00　×　1.40　＝	m2	1.40	
床掘工 BH0.28m3 砂・砂質土・礫質土	1.00　×　1.40　×（ 1.71　－　0.05　）－ 0.038	m3	2.29	
埋戻工 コンクリート（σck=18N/mm2）	1.00　×（ 1.40　×　0.80　－　0.038 ）＝	m3	1.08	
埋戻工 同上型枠	1.00　×（ 0.80　×　2.00　）＝	m2	1.60	
埋戻工 砕石基礎（RC-30）t=100mm	1.00　×　1.40　＝	m2	1.40	
埋戻工 BH0.28m3 タンパ締固め　発生土	1.00　×　1.40　×（ 1.71　－　0.25　） －（ 1.08　＋　0.038　＋　0.14 ）＝	m2	0.79	
下層路盤工（RC-30） t=10cm	1.00　×　1.40　＝	m2	1.40	
上層路盤工（RM-30） t=12cm	1.00　×　1.40　＝	m2	1.40	
路面仮復旧（再生密粒As13㎜、人力） t=3cm	1.00　×　1.40　＝	m2	1.40	
残土処分工　4tDT 積込み　土砂	掘削土　流用土 2.29　－（ 1.40　÷　0.90　）＝	m3	0.73	
残土処分工　4tDT 積込み　ｱｽﾌｧﾙﾄ殻	1.00　×　1.40　×　0.05　＝	m3	0.07	
受入費 ｱｽﾌｧﾙﾄ殻	0.07　×　2.35　＝	t	0.16	

【管種・形式】 DIP-GXφ200 切管調書

鋳管協会：最小切管寸法　　甲切管 = 0.68m　　乙切管 = 0.77m

略　　図	甲　切　管			乙　切　管												計	残	溝 切 切 断	切 断	G-Link	挿し口 リング
	番号	形状	長　さ	番号	形状	長　さ	番号	形状	長　さ	番号	形状	長　さ	番号	形状	長　さ						
	1		1.444	Ⅲ		0.770							Ⅴ		0.832	3.046	1.954		3	4	
	2		0.681	Ⅱ		0.770	Ⅰ		0.770				Ⅳ		0.770	2.991	2.009		4	6	
合　　計	直管 【DIP-GX, φ200, S種管】　　L = 5,000　　2　本															6.037	3.963		7	10	

3. 配水管HPPE φ50

HPPEφ50mm配水管布設工　数量計算書

管種・口径：HPPEφ50mm：L=37.481m（37.043m）+　82.517m（81.722m）=119.998m（118.765m）

布設条件：既設道路高さより土被り：0.70m～1.42m

工種	名　称	形状寸法	単位	数 量	管材長	算出根拠	備　考
材料	水道配水管用 ポリエチレン管	EF受口付直管 φ50×5,000	本	16	5.000	5.000 × （4 + 12） = 80.000	
	水道配水管用 ポリエチレン管	EF受口付直管 φ50×5,000	本	2		切管図より = 9.620	切管用
	水道配水管用 ポリエチレン管	直管 φ50×5,000	本	5		切管図より = 21.604	切管用
	ポリエチレン管用 EF90°ベンド	両受 φ50×90°	個	3	0.312	0.312 × （2 + 1） = 0.936	
	ポリエチレン管用 EF45°ベンド	片受 φ50×45°	個	5	0.269	0.269 × （2 + 3） = 1.345	
	ポリエチレン管用 EF45°ベンド	両受 φ50×45°	個	7	0.212	0.212 × （3 + 4） = 1.484	
	ポリエチレン管用 EF22°1/2ベンド	片受 φ50×22°1/2	個	2	0.234	0.234 × 2 = 0.468	
	ポリエチレン管用 EF22°1/2ベンド	両受 φ50×22°1/2	個	4	0.176	0.176 × 4 = 0.704	
	ポリエチレン管用 ﾚﾃﾞｭｰｻ	φ75×φ50	個	2	0.360	0.360 × （1 + 1） = 0.720	
	ポリエチレン管用 EF Sベンド	両受 φ50×450H	個	1	0.851	0.851 × 1 = 0.851	
	ポリエチレン管用 EFフランジ	受口付 φ50	個	1	0.160	0.160 × 1 = 0.160	
	ﾌﾗﾝｼﾞ継手材	SUSﾎﾞﾙﾄ・ﾅｯﾄのみ φ50 7.5K	組	1		1	
	ポリエチレン管用 EFフランジ	受口付 φ75	個	2	0.148	0.148 × （1 + 1） = 0.296	
	ﾌﾗﾝｼﾞ継手材	SUSﾎﾞﾙﾄ・ﾅｯﾄのみ φ75 7.5K	組	2		1 + 1	
	ポリエチレン管用 EFソケット	φ50	個	1		1	
	ポリエチレン管用 メカニカルPVジョイント	φ50	個	1		1	
	PE挿し口付 ソフトシール仕切弁	φ50	個	1	0.680	0.680 × 1 = 0.680	
	フランジ型 ソフトシール仕切弁	φ75	個	2	0.240	0.240 × （1 + 1） = 0.480	
	GX形　ﾌﾗﾝｼﾞ付T字管	φ350×φ75	個	(2)	0.325	0.325 × （1 + 1） = 0.650 × + =	
	ﾌﾗﾝｼﾞ継手材	φ75・RF・GF兼用形 ｽﾃﾝﾚｽ入ｶﾞｽｹｯﾄ	組	2		1 + 1	
	ﾌﾗﾝｼﾞ継手補強金具	φ75	個	2		1 + 1	
						配管延長 = 119.998	
	管明示テープ	W=50	m	118.8		管路延長 119.998 − 仕切弁 0.680 − 仕切弁 0.480 = 118.838	
	溶剤浸透防護ｽﾘｰﾌﾞ	φ75以下	m	158.4		管路延長 119.998 × 〔6.0 × （1 + 割増係数 0.1） ÷ 直管長 5.0〕 = 158.397	
	埋設標識シート	アルミ W=150 2倍	m	117.6		平面延長 118.765 − 仕切弁 0.680 − 仕切弁 0.480 = 117.605	
材料						仕切弁 H=0.70　仕切弁 H=1.30	
	仕切弁用鉄蓋据付工	φ250 C形1号ネジ式	組	3		1　2 = 3	
	仕切弁用 再生プラスチック製	φ250 調整枠 H=100	個	1		1 = 1	
	仕切弁用 ﾚｼﾞﾝﾎﾞｯｸｽ据付工	φ250 上部 H=150	個	2		2 = 2	
	仕切弁用 ﾚｼﾞﾝﾎﾞｯｸｽ据付工	φ250 中間部 H=150	個	2		2 = 2	
	仕切弁用 ﾚｼﾞﾝﾎﾞｯｸｽ据付工	φ250 中間部 H=300	個			2 = 2	
	仕切弁用 ﾚｼﾞﾝﾎﾞｯｸｽ据付工	φ250 上下部 H=150	個			1 = 1	
	仕切弁用 ﾚｼﾞﾝﾎﾞｯｸｽ据付工	φ250 下部 H=300	個			2 = 2	
	仕切弁用 ﾚｼﾞﾝﾎﾞｯｸｽ据付工	φ250 底部（円形） H=40	個	3		1　2 = 3	
	（4方向固定式） 継ぎ足しロッド	ダクタイル鋳鉄製 L=500mm	本	2		2 = 2	

HPPEφ50mm配水管布設工　数量計算書

管種・口径：HPPEφ50mm：L=37.481m（37.043m）+　82.517m（81.722m）=119.998m（118.765m）

布設条件：既設道路高さより土被り：0.70m～1.42m

工種	名　称	形状寸法	単位	数 量	算出根拠	備　考
労務	【据付工】					
	ポリエチレン管据付工	融着 φ50	m	118.2	119.998 － 仕切弁 0.680 － 仕切弁 0.480 － T字管 0.650 ＝ 118.188	
	EF継手工	（1口継手） φ50	箇所	52	直管 14 ＋ 片45 5 ＋ 片22 2 ＋ ﾌﾗﾝｼﾞ 1 ＋ 両90 3 × 2 両45 7 × 2 ＋ 両22 4 × 2 ＋ 両S450 1 × 2 ＝ 52	
	EF継手工	（2口継手） φ50	箇所	1	ｿｹｯﾄ 1 ＋ ＝ 1	
	EF継手工	（1口継手） φ75	箇所	2	ﾌﾗﾝｼﾞ 2 ＝ 2	
	ポリエチレン管切断工	φ50	口	17	切管図より 17 ＝ 17	
	ポリエチレン管 メカニカル継手工	φ50	口	2	PVｼﾞｮｲﾝﾄ 1 × 2 ＝ 2	
	フランジ継手工	7.5K φ50	口	1	EFﾌﾗﾝｼﾞ 1 ＝ 1	
	フランジ継手工	7.5K φ75	口	2	EFﾌﾗﾝｼﾞ 2 ＝ 2	
	仕切弁設置工	φ50	基	1	1 ＝ 1	
	仕切弁設置工	φ75	基	2	2 ＝ 2	
	管明示テープ	W=50	m	118.8	管材料より ＝ 118.838	
	溶剤浸透防護ｽﾘｰﾌﾞ被覆工	粘着テープ φ75以下	m	158.4	配管延長より ＝ 158.397	
	埋設標識シート	アルミ W=150 2倍	m	117.6	管材料より ＝ 117.605	
	通水試験工	既設管接続	m	120.0	配水管 119.998 ＝ 119.998	
	【据付工】				仕切弁 H=0.70　仕切弁 H=1.30	
	仕切弁用鉄蓋据付工	φ250 C形1号ネジ式	組	3	1　2 ＝ 3	
	仕切弁用 再生プラスチック製	φ250 調整枠　H=50	個	1	1 ＝ 1	
	仕切弁用 再生プラスチック製	φ250 調整枠　H=100	個	1	1 ＝ 1	
	仕切弁用 ﾚｼﾞﾝﾎﾞｯｸｽ据付工	φ250 上部　H=150	個	2	2 ＝ 2	
	仕切弁用 ﾚｼﾞﾝﾎﾞｯｸｽ据付工	φ250 中間部　H=200	個	4	4 ＝ 4	
	仕切弁用 ﾚｼﾞﾝﾎﾞｯｸｽ据付工	φ250 上下部　H=150	個	1	1 ＝ 1	
	仕切弁用 ﾚｼﾞﾝﾎﾞｯｸｽ据付工	φ250 下部　H=300	個	2	2 ＝ 2	
	仕切弁用 ﾚｼﾞﾝﾎﾞｯｸｽ据付工	φ250 底部（円形）　H=40	個	3	1　2 ＝ 3	
	（4方向固定式） 継ぎ足しロッド	ダクタイル鋳鉄製 L=500mm	本	2	2 ＝ 2	
	【土工】					
	掘削土工⑥-3	HPPE φ50 市道車道,d=0.70	m	35.0	34.2 + 0.8 ＝ 35.0	
	掘削土工⑥-4	HPPE φ50 市道車道,d=1.20	m	1.1	1.1 ＝ 1.1	
	掘削土工⑥-5	HPPE φ50 市道車道,d=1.30	m	2.8	1.1 + 1.7 ＝ 2.8	
	掘削土工⑤-2	DIP・HPPEφ75 市道車道,d=1.30	m	1.4	0.7 + 0.7 ＝ 1.4	

土 工 数 量 集 計 表

No.4 50mmHPPE配水管			NO.1 土工⑥-3		NO.2 土工⑥-4		NO.3 土工⑥-5		NO.3 土工⑤-2											
			35.0	=延長 L	1.1	=延長 L	2.8	=延長 L	1.4	=延長 L		=延長 L		=延長 L		=延長 L		=箇所数		
				=延長 L		=延長 L		=延長 L		=延長 L		=延長 L		=延長 L		=延長 L		=箇所数		
名 称	規 格																		合 計	積算数量
舗装切断工	As舗装版 t＝15cm以下	m	2.00	70.00	2.00	2.20	2.00	5.60	2.00	2.80									(80.60)	(80)
舗装版破砕工	As舗装版 t＝10cm以下	m2	0.60	21.00	0.60	0.66	0.60	1.68	0.60	0.84									(24.18)	(24)
機械床堀工	BH0.28m3 礫質土	m3	0.43	15.05	0.73	0.80	0.79	2.21	0.80	1.12									(19.18)	(20)
機械埋戻工	BH0.28m3 購入土	m3	0.15	5.25	0.15	0.17	0.15	0.42	0.17	0.24									(6.08)	(10)
機械埋戻工	BH0.28m3 発生土	m3	0.15	5.25	0.45	0.50	0.51	1.43	0.51	0.71									(7.89)	(10)
下層路盤工	(RC-30) t=10cm	m2	0.60	21.00	0.60	0.66	0.60	1.68	0.60	0.84									(24.18)	(24)
上層路盤工	(RM-30) t=12cm	m2	0.60	21.00	0.60	0.66	0.60	1.68	0.60	0.84									(24.18)	(24)
路面仮復旧	再生密粒Ａs13mm t=3cm	m2	0.60	21.00	0.60	0.66	0.60	1.68	0.60	0.84									(24.18)	(24)
残土処分工 (土砂)	4tDT	m3	0.26	9.10	0.23	0.25	0.22	0.62	0.23	0.32									(10.29)	(10)
残土処分工 (AS)	4tDT	m3	0.03	1.05	0.03	0.03	0.03	0.08	0.03	0.04									(1.20)	(1)
受入費 AS殻		t	0.07	2.45	0.07	0.08	0.07	0.20	0.07	0.10									(2.83)	(2.8)
路面仮復旧	市道車道	m2	0.60	21.00	0.60	0.66	0.60	1.68	0.60	0.84									(24.18)	(24)

【管種・形式】 HPPE　EF受口付直管φ50 切管調書

No. 4

クボタシーアイ：最小切管寸法　　甲切管 ＝　0.25m　　乙切管 ＝　0.35m

略　　図	甲　切　管			乙　切　管												計	残		切 断		
	番号	形状	長　さ	番号	形状	長　さ	番号	形状	長　さ	番号	形状	長　さ	番号	形状	長　さ						
	(1)		2.840	[7]		1.940										4.780	0.220		2		
	(2)		3.340	[14]		1.000	[15]		0.500							4.840	0.160		3		
合　　計	直管　【HPPE-EF受口付φ50】　　L ＝ 5,000　　2　本															9.620	0.380		5		

【管種・形式】 HPPE　直管φ50 切管調書

No. 4

クボタシーアイ：最小切管寸法　　甲切管 ＝ 0.25m　　乙切管 ＝ 0.35m

略　　図	甲切管			乙切管												計	残		切断		
	番号	形状	長さ	番号	形状	長さ	番号	形状	長さ	番号	形状	長さ	番号	形状	長さ						
				[1]		3.850	[3]		0.806							4.656	0.344		2		
				[2]		0.630	[4]		2.120	[5]		0.806	[6]		1.370	4.926	0.074		4		
				[8]		3.196	[9]		0.587	[10]		0.587				4.370	0.630		3		
				[11]		2.477	[12]		1.375							3.852	1.148		2		
				[13]		3.800										3.800	1.200		1		
合　　計	直管 【HPPEφ50】									L ＝ 5,000			5	本		21.604	3.396		12		

三原市水道部

土 工 数 量 計 算 書

No.4-1

断面番号 ＝ ⑥-3 HPPEφ50 L= 35 m

断面名称 ＝ 市道車道,d=0.70

管控除 ＝ 0.060 × 0.060 × π ／ 4 ＝ 0.003

管控除 ＝ × × π ／ 4 ＝

1m当り

名 称	計 算 式	単 位	数 量	備 考
舗装切断工 As舗装版 t＝15cm以下	1.00 × 2 ＝	m	2.00	
舗装版破砕工 As舗装版 t＝10cm以下	1.00 × 0.60 ＝	m2	0.60	
床掘工 BH0.28m3 砂・砂質土・礫質土	1.00 × 0.60 ×(0.76 － 0.05)＝	m3	0.43	
埋戻工 BH0.28m3 タンパ締固め 購入土	1.00 ×(0.60 × 0.26 － 0.003)＝	m3	0.15	
埋戻工 BH0.28m3 タンパ締固め 発生土	1.00 × 0.60 × 0.25 ＝	m3	0.15	
下層路盤工(RC-30) t=10cm	1.00 × 0.60 ＝	m2	0.60	
上層路盤工(RM-30) t=12cm	1.00 × 0.60 ＝	m2	0.60	
路面仮復旧(再生密粒As13㎜、人力) t=3cm	1.00 × 0.60 ＝	m2	0.60	
残土処分工 4tDT 積込み 土砂	掘削土 流用土 0.43 －(0.15 ÷ 0.90)＝	m3	0.26	
残土処分工 4tDT 積込み アスファルト殻	1.00 × 0.60 × 0.05 ＝	m3	0.03	
受入費 アスファルト殻	0.03 × 2.35 ＝	t	0.07	

土 工 数 量 計 算 書

No.4-2

断面番号 ＝ ⑥-4 HPPEφ50 L= 1.1 m

断面名称 ＝ 市道車道,d=1.20

管控除 ＝ 0.060 × 0.060 × π ／ 4 ＝ 0.003

管控除 ＝ × × π ／ 4 ＝

1m当り

名 称	計 算 式	単 位	数 量	備 考
舗装切断工 As舗装版 t＝15cm以下	1.00 × 2 ＝	m	2.00	
舗装版破砕工 As舗装版 t＝10cm以下	1.00 × 0.60 ＝	m2	0.60	
床掘工 BH0.28m3 砂・砂質土・礫質土	1.00 × 0.60 ×(1.26 － 0.05)＝	m3	0.73	
埋戻工 BH0.28m3 タンパ締固め 購入土	1.00 ×(0.60 × 0.26 － 0.003)＝	m3	0.15	
埋戻工 BH0.28m3 タンパ締固め 発生土	1.00 × 0.60 × 0.75 ＝	m3	0.45	
下層路盤工(RC-30) t=10cm	1.00 × 0.60 ＝	m2	0.60	
上層路盤工(RM-30) t=12cm	1.00 × 0.60 ＝	m2	0.60	
路面仮復旧(再生密粒As13㎜、人力) t=3cm	1.00 × 0.60 ＝	m2	0.60	
残土処分工 4tDT 積込み 土砂	掘削土 流用土 0.73 －(0.45 ÷ 0.90)＝	m3	0.23	
残土処分工 4tDT 積込み アスファルト殻	1.00 × 0.60 × 0.05 ＝	m3	0.03	
受入費 アスファルト殻	0.03 × 2.35 ＝	t	0.07	

土 工 数 量 計 算 書

No.4-3

断面番号 ＝ ⑥-5 HPPEφ50 L= 2.8 m

断面名称 ＝ 市道車道,d=1.30

管控除 ＝ 0.060 × 0.060 × π ／ 4 ＝ 0.003

管控除 ＝ × × π ／ 4 ＝

1m当り

名 称	計 算 式	単 位	数 量	備 考
舗装切断工 As舗装版 t＝15cm以下	1.00 × 2 ＝	m	2.00	
舗装版破砕工 As舗装版 t＝10cm以下	1.00 × 0.60 ＝	m2	0.60	
床掘工 BH0.28m3 砂・砂質土・礫質土	1.00 × 0.60 ×(1.36 － 0.05)＝	m3	0.79	
埋戻工 BH0.28m3 タンパ締固め 購入土	1.00 ×(0.60 × 0.26 － 0.003)＝	m3	0.15	
埋戻工 BH0.28m3 タンパ締固め 発生土	1.00 × 0.60 × 0.85 ＝	m3	0.51	
下層路盤工(RC-30) t=10cm	1.00 × 0.60 ＝	m2	0.60	
上層路盤工(RM-30) t=12cm	1.00 × 0.60 ＝	m2	0.60	
路面仮復旧(再生密粒As13㎜、人力) t=3cm	1.00 × 0.60 ＝	m2	0.60	
残土処分工 4tDT 積込み 土砂	掘削土 流用土 0.79 －(0.51 ÷ 0.90)＝	m3	0.22	
残土処分工 4tDT 積込み アスファルト殻	1.00 × 0.60 × 0.05 ＝	m3	0.03	
受入費 アスファルト殻	0.03 × 2.35 ＝	t	0.07	

土 工 数 量 計 算 書

断面番号 ＝ ⑤-2 DIPφ75 L= 1.4 m

断面名称 ＝ 市道車道,d=1.30

管控除 ＝ 0.090 × 0.090 × π ／ 4 ＝ 0.006

管控除 ＝ × × π ／ 4 ＝

1m当り

名 称	計 算 式	単 位	数 量	備 考
舗装切断工 As舗装版 t＝15cm以下	1.00 × 2 ＝	m	2.00	
舗装版破砕工 As舗装版 t＝10cm以下	1.00 × 0.60 ＝	m2	0.60	
床掘工 BH0.28m3 砂・砂質土・礫質土	1.00 × 0.60 ×(1.39 － 0.05)－ ＝	m3	0.80	
埋戻工 BH0.28m3 タンパ締固め 購入土	1.00 ×(0.60 × 0.29 － 0.006)＝	m3	0.17	
埋戻工 BH0.28m3 タンパ締固め 発生土	1.00 × 0.60 × 0.85 ＝	m3	0.51	
下層路盤工(RC-30) t=10cm	1.00 × 0.60 ＝	m2	0.60	
上層路盤工(RM-30) t=12cm	1.00 × 0.60 ＝	m2	0.60	
路面仮復旧(再生密粒As13㎜、人力) t=3cm	1.00 × 0.60 ＝	m2	0.60	
残土処分工 4tDT 積込み 土砂	掘削土 流用土 0.80 －(0.51 ÷ 0.90)＝	m3	0.23	
残土処分工 4tDT 積込み アスファルト殻	1.00 × 0.60 × 0.05 ＝	m3	0.03	
受入費 アスファルト殻	0.03 × 2.35 ＝	t	0.07	

4. 排水管VLPφ50

ＶＬＰφ50mm排水管布設工　数量計算書

管種・口径：VLPφ50mm：L=2.430m(2.130m)

布設条件：既設道路高さより土被り：0.30～0.70m

工種	名　称	形状寸法	単位	数 量	管材長	算出根拠	備　考
材料	塩化ﾋﾞﾆﾙﾗｲﾆﾝｸﾞ鋼管	φ50×4,000	本		4.000	4.000 × =	
	塩化ﾋﾞﾆﾙﾗｲﾆﾝｸﾞ鋼管	φ50×4,000	本	1		切管調書より = 2.250	切管用
	塩化ﾋﾞﾆﾙﾗｲﾆﾝｸﾞｴﾙﾎﾞ	φ50	個	5		+ 5 + = 5	
	塩化ﾋﾞﾆﾙﾗｲﾆﾝｸﾞﾆｯﾌﾟﾙ	φ50	個	1		1 + = 1	
	塩化ﾋﾞﾆﾙﾗｲﾆﾝｸﾞﾌﾟﾗｸﾞ	φ50	個	1		+ 1 = 1	
	FCD合フランジ	φ50・10K	個	1		1 = 1	
	仕切弁（立形）	φ50	基	1	0.180	1 = 1	（0.180）
	ﾌﾗﾝｼﾞ継手材	φ50・GF形ｶﾞｽｹｯﾄ SUS304BN・7.5K	組	1		1 + = 1	
						配管延長　φ50 = 2.250	（2.430）
	埋設標識シート	W=150 2倍	m	2.3		2.430 − 仕切弁 0.180 − = 2.250	
材料						φ50 H=0.70	
	仕切弁用鉄蓋	φ250 C形1号ネジ式	枚	1		1 = 1	
	仕切弁用 再生プラスチック製	φ250 調整枠　H=100	個	1		1 = 1	
	仕切弁用 ﾚｼﾞﾝﾎﾞｯｸｽ	φ250 上下部　H=150	個	1		1 = 1	
	仕切弁用 ﾚｼﾞﾝﾎﾞｯｸｽ	φ250 底部（円形）　H=40	個	1		1 = 1	

ＶＬＰφ50mm排水管布設工　数量計算書

管種・口径：VLPφ50mm：L=2.430m(2.130m)

布設条件：既設道路高さより土被り：0.30～0.70m

工種	名　称	形状寸法	単位	数 量	算 出 根 拠	備　考
労務	【据付工】					
	鋼管吊込布設工	小口径(人力)φ50	m	2.3	2.250 ＝ 2.250	
	小口径鋼管切断工	φ50	口	4	切管調書より 4 ＝ 4	
	小口径鋼管ねじ切工	φ50	口	8	切管調書より 8 ＝ 8	
	小口径鋼管ねじ込み接合工	φ50	口	2口当り 13	エルボ　端部ｴﾙﾎ(2個) 12 ＋ 1 ＝ 13	
	仕切弁設置工	φ50	基	1	1 ＝ 1	
	フランジ継手工	7.5K φ50	口	1	1 ＝ 1	
	埋設標識シート	W=150 2倍	m	2.3	管材料より ＝ 2.250	
	【据付工】				φ50 H=0.70	
	仕切弁用鉄蓋据付工	φ250 C形1号ネジ式	枚	1	1 ＝ 1	
	仕切弁用 再生プラスチック製	φ250 調整枠　H=100	個	1	1 ＝ 1	
	仕切弁用 ﾚｼﾞﾝﾎﾞｯｸｽ据付工	φ250 上下部　H=150	個	1	1 ＝ 1	
	仕切弁用 ﾚｼﾞﾝﾎﾞｯｸｽ据付工	φ250 底部（円形）　H=40	個	1	1 ＝ 1	
	【土工】					
	掘削土工⑥-1	市道車道、d=0.50m	m	1.4	1.4　+ ＝ 1.4	
	掘削土工⑥-3	市道車道、d=0.70m	m	0.7	0.7　+ ＝ 0.7	

土 工 数 量 集 計 表

No.6 50mm VLP 排水管			NO.1 土工⑥-1		NO.2		NO.3 土工⑥-3													
			1.4	=延長 L		=延長 L	0.7	=延長 L		=延長 L		=延長 L		=延長 L		=延長 L		=箇所数		
				=延長 L		=延長 L		=延長 L		=延長 L		=延長 L		=延長 L		=延長 L		=箇所数		
名 称	規 格																		合 計	積算数量
舗装切断工	As舗装版 t＝15cm以下	m	2.00	2.80			2.00	1.40											(4.20)	(4)
舗装版破砕工	As舗装版 t＝10cm以下	m2	0.60	0.84			0.60	0.42											(1.26)	(1)
機械床堀工	BH0.28m3 礫質土	m3	0.31	0.43			0.43	0.30											(0.73)	(1)
機械埋戻工	BH0.28m3 購入土	m3	0.15	0.21			0.15	0.11											(0.32)	(0.3)
機械埋戻工	BH0.28m3 発生土	m3	0.03	0.04			0.15	0.11											(0.15)	(0.2)
下層路盤工	(RC-30) t=10cm	m2	0.60	0.84			0.60	0.42											(1.26)	(1)
上層路盤工	(RM-30) t=12cm	m2	0.60	0.84			0.60	0.42											(1.26)	(1)
路面仮復旧	再生密粒Ａs13mm t=3cm	m2	0.60	0.84			0.60	0.42											(1.26)	(1)
残土処分工 (土砂)	4tDT	m3	0.28	0.39			0.26	0.18											(0.57)	(1)
残土処分工 (AS)	4tDT	m3	0.03	0.04			0.03	0.02											(0.06)	(0.1)
受入費 AS殻		t	0.07	0.10			0.07	0.05											(0.15)	(0.2)
路面仮復旧	市道車道	m2	0.60	0.84			0.60	0.42											(1.26)	(1.3)

土 工 数 量 計 算 書

No.6－1

断面番号 ＝ ⑥－1 VLPφ50 L= 1.4 m

断面名称 ＝ 市道車道,d=0.50

管 控 除 ＝ × × π ／ 4 ＝

管 控 除 ＝ 0.060 × 0.060 × π ／ 4 ＝ 0.003

1m当り

名 称	計 算 式	単 位	数 量	備 考
舗装切断工 As舗装版 t＝15cm以下	1.00 × 2 ＝	m	2.00	
舗装版破砕工 As舗装版 t＝10cm以下	1.00 × 0.60 ＝	m2	0.60	
床掘工 BH0.28m3 砂・砂質土・礫質土	1.00 × 0.60 ×(0.56 － 0.05)＝	m3	0.31	
埋戻工 BH0.28m3 タンパ締固め 購入土	1.00 ×(0.60 × 0.26 － 0.003)＝	m3	0.15	
埋戻工 BH0.28m3 タンパ締固め 発生土	1.00 × 0.60 × 0.05 ＝	m3	0.03	
路盤工(RC-30) t=10cm	1.00 × 0.60 ＝	m2	0.60	
上層路盤工(RM-30) t=12cm	1.00 × 0.60 ＝	m2	0.60	
路面仮復旧(再生密粒As13㎜、人力) t=3cm	1.00 × 0.60 ＝	m2	0.60	
残土処分工 4tDT 積込み 土砂	掘削土 流用土 0.31 －(0.03 ÷ 0.90)＝	m3	0.28	
残土処分工 4tDT 積込み ｱｽﾌｧﾙﾄ殻	1.00 × 0.60 × 0.05 ＝	m3	0.03	
受入費 ｱｽﾌｧﾙﾄ殻	0.03 × 2.35 ＝	t	0.07	

土 工 数 量 計 算 書

No.6－3

断面番号 ＝ ⑥－3 VLPφ50 L= 0.7 m

断面名称 ＝ 市道車道,d=0.70

管 控 除 ＝ × × π ／ 4 ＝

管 控 除 ＝ 0.060 × 0.060 × π ／ 4 ＝ 0.003

1m当り

名 称	計 算 式	単 位	数 量	備 考
舗装切断工 As舗装版 t＝15cm以下	1.00 × 2 ＝	m	2.00	
舗装版破砕工 As舗装版 t＝10cm以下	1.00 × 0.60 ＝	m2	0.60	
床掘工 BH0.28m3 砂・砂質土・礫質土	1.00 × 0.60 ×(0.76 － 0.05)＝	m3	0.43	
埋戻工 BH0.28m3 タンパ締固め 購入土	1.00 ×(0.60 × 0.26 － 0.003)＝	m3	0.15	
埋戻工 BH0.28m3 タンパ締固め 発生土	1.00 × 0.60 × 0.25 ＝	m3	0.15	
路盤工(RC-30) t=10cm	1.00 × 0.60 ＝	m2	0.60	
上層路盤工(RM-30) t=12cm	1.00 × 0.60 ＝	m2	0.60	
路面仮復旧(再生密粒As13㎜、人力) t=3cm	1.00 × 0.60 ＝	m2	0.60	
残土処分工 4tDT 積込み 土砂	掘削土 流用土 0.43 －(0.15 ÷ 0.90)＝	m3	0.26	
残土処分工 4tDT 積込み アスファルト殻	1.00 × 0.60 × 0.05 ＝	m3	0.03	
受入費 アスファルト殻	0.03 × 2.35 ＝	t	0.07	

【管種・形式】 ＶＬＰφ50 切管調書

No. 6

鋳管協会：最小切管寸法　　甲切管 =　　乙切管 =

略　　図	乙　切　管																		計	残	ネジ切	切 断
	番号	形状	長　さ	番号	形状	長　さ	番号	形状	長　さ	番号	形状	長　さ	番号	形状	長　さ	番号	形状	長　さ				
			0.500			1.150			0.300			0.300							2.250	1.750	8	4
合　　計	直管　【水道用硬質塩化ビニルライニング鋼管50A】　　L = 4,000　　1　本																		2.250	1.750	8	4

三 原 市 水 道 部

5. 消火栓

消火栓設置工　数量計算書

NO. 1

工種	名　称	形状寸法	単位	数 量	管材長	算出根拠			備　考
材料	地下式単口消火栓	φ75・ﾌﾗﾝｼﾞ形 内外面粉体・7.5K	基	1		1	＝	1	
	GX形 ﾌﾗﾝｼﾞ付T字管	7.5K φ350×φ75	個	1		1	＝	1	
	Fフランジ短管	7.5K 形式2 φ75×400L	個	1		1	＝	1	
	ﾎﾞｰﾙ型補修弁 FCD	φ75×H150・7.5K・形式2 内外面粉体・ｷｬｯﾌﾟ式	個	1		1	＝	1	
	ﾌﾗﾝｼﾞ継手材	φ75・GF形ｶﾞｽｹｯﾄ SUS304BN・7.5K	組	3		3	＝	3	
	補修弁用ﾌﾗﾝｼﾞ継手補強金具	φ75	個	1		1	＝	1	
	消火栓用鉄蓋	φ500 円形3号	枚	1		1	＝	1	
	水道用 ﾚｼﾞﾝﾎﾞｯｸｽ	φ500 上部 H=200	個	1		1	＝	1	
	水道用 ﾚｼﾞﾝﾎﾞｯｸｽ	φ500 中部 H=300	個	2		2	＝	2	
	水道用 ﾚｼﾞﾝﾎﾞｯｸｽ	φ500 下部 H=300	個	1		1	＝	1	
	水道用 ﾚｼﾞﾝﾎﾞｯｸｽ	φ500 底部（円形） H=40	個	1		1	＝	1	
労務	【据付工】								
	消火栓設置工	φ75・ﾌﾗﾝｼﾞ形 内外面粉体・7.5K	基	1	1	消火栓　－　F短管	＝	1	
	フランジ継手工	7.5K φ75	口	2	2	F短管　－　補修弁　－　F付T字	＝	2	
	消火栓用鉄蓋据付工	φ500 円形3号	組	1		1	＝	1	
	水道用 ﾚｼﾞﾝﾎﾞｯｸｽ据付工	φ500 上部 H=200	個	1		1	＝	1	
	消火栓用 ﾚｼﾞﾝﾎﾞｯｸｽ据付工	φ500 中部 H=300	個	2		2	＝	2	
	水道用 ﾚｼﾞﾝﾎﾞｯｸｽ据付工	φ500 下部 H=300	個	1		1	＝	1	
	水道用 ﾚｼﾞﾝﾎﾞｯｸｽ据付工	φ500 底部（円形） H=40	個	1		1	＝	1	
	区画線	黄色　幅15cm	箇所	2		2	＝	2	消火栓周り

6. 給水管PEφ20・25

給水管布設工（PEφ20・PEφ25）　数量計算書

管種・口径：PEPφ20mm×7箇所　PEPφ25mm×1箇所
布設条件：既設道路高さより土被り：0.70m～0.30m

工種	名　称	形状寸法	単位	数 量	算 出 根 拠	備　考
給水材料	ﾎﾟﾘｴﾁﾚﾝ管用 サドル付分水栓	φ50×φ20	基	6	6　＝　6	
	ﾎﾟﾘｴﾁﾚﾝ管用 サドル付分水栓	φ50×φ25	基	1	1　＝　1	
	止水栓ボックス	FCD 三原市型	個	7	φ20　φ25 6　＋　1　＝　7	
給水労務	【据付工】					
	分水栓建て込み工	ﾎﾟﾘｴﾁﾚﾝ管用 φ50×φ20	箇所	6	6　＝　6	
	分水栓建て込み工	ﾎﾟﾘｴﾁﾚﾝ管用 φ50×φ25	箇所	1	1　＝　1	
	給水管連絡工	材工共 PEφ20	箇所	1	給水管布設標準図より	道路幅B≦4m L=34.5m
	給水管連絡工	材工共 PEφ20	箇所	6	給水管布設標準図より	道路幅B≦4m L=2.9m
	給水管連絡工	材工共 PEφ25	箇所	1	〃	道路幅B≦4m L=2.7m
	【土工】					
	給水掘削土工①	φ20・25 市道車道,H=0.60	m	20.0	20.0　＝　20.0	

土 工 数 量 計 算 書

No.7－1

断面番号 ＝ ① PEφ20・25 L= 20.0 m

断面名称 ＝ 市道車道(d=0.60)

管控除 ＝ 0.030 × 0.030 × π ／ 4 ＝ 0.001

管控除 ＝ × × π ／ 4 ＝

1m当り

名 称	計 算 式	単 位	数 量	備 考
舗装切断工 As舗装版 t＝15cm以下	1.00 × 2 ＝	m	2.00	
舗装版破砕工 As舗装版 t＝10cm以下	1.00 × 0.60 ＝	m2	0.60	
床掘工 BH0.13m3 砂・砂質土・礫質土	1.00 × 0.60 ×(0.630 － 0.05)＝	m3	0.35	
埋戻工 BH0.13m3 タンパ締固め 購入土	1.00 ×(0.60 × 0.230 － 0.001)＝	m3	0.14	
埋戻工 BH0.13m3 タンパ締固め 発生土	1.00 × 0.60 × 0.150 ＝	m3	0.09	
下層路盤工(RC-30) t=10cm	1.00 × 0.60 ＝	m2	0.60	
上層路盤工(RM-30) t=12cm	1.00 × 0.60 ＝	m2	0.60	
路面仮復旧(再生密粒As13㎜、人力) t=3cm	1.00 × 0.60 ＝	m2	0.60	
残土処分工 2tDT 積込み 土砂	掘削土 流用土 0.35 －(0.09 ÷ 0.90)＝	m3	0.25	
残土処分工 2tDT 積込み アスファルト殻	1.00 × 0.60 × 0.05 ＝	m3	0.03	
受入費 アスファルト殻	0.03 × 2.35 ＝	t	0.07	

土 工 数 量 集 計 表

No.7 PEP20･25mm給水管			NO.1 土工①		NO.2 土工②															
			20.0	=延長 L		=延長 L		=延長 L		=延長 L		=延長 L		=延長 L		=延長 L		=箇所数		
				=延長 L		=延長 L		=延長 L		=延長 L		=延長 L		=延長 L		=延長 L		=箇所数		
名 称	規 格																		計	積算数量
舗装切断工	As舗装版 t＝15cm以下	m	2.00	40.00															(40.00)	(40)
舗装版破砕工	As舗装版 t＝10cm以下	m2	0.60	12.00															(12.00)	(12)
機械床堀工	BH0.13m3 礫質土	m3	0.35	7.00															(7.00)	(10)
機械埋戻工	BH0.13m3 購入土	m3	0.14	2.80															(2.80)	(3)
機械埋戻工	BH0.13m3 発生土	m3	0.09	1.80															(1.80)	(2)
下層路盤工	(RC-30) t=10cm	m2	0.60	12.00															(12.00)	(12)
上層路盤工	(RM-30) t=12cm	m2	0.60	12.00															(12.00)	(12)
路面仮復旧	再生密粒Ａs13mm t=3cm	m2	0.60	12.00															(12.00)	(12)
残土処分工 （土砂）	2tDT	m3	0.25	5.00															(5.00)	(10)
残土処分工 (AS)	2tDT	m3	0.03	0.60															(0.60)	(1)
受入費 AS殻		t	0.07	1.40															(1.40)	(1.4)
路面仮復旧	市道車道	m2	0.60	12.00															(12.00)	(12)
	歩道Con	m2																	( )	( )

7.既 設 管 撤 去 工

既設管撤去工　数量計算書

管種・口径：DIPφ250mm：L=273.3m，DIPφ200mm：L=295.4m，φ50mm：L＝7.6m，φ40：L=81.6m

撤去条件：既設道路高さより土被り：0.35m～1.20m

工種	名　称	形状寸法	単位	数 量	算出根拠	備　考
撤去時材料						
	GX形受口栓	異形管用 φ200	個	1		
労務	【撤去工】					
	鋳鉄管吊上げ積込工	DIPφ250	m	273.3	94.0 ＋ 179.3 ＝ 273.3	
	鋳鉄管吊上げ積込工	DIPφ200	m	295.4	96.5 ＋ 177.2 ＋ 9.0 ＋ 12.7 ＝ 295.4	
	塩化ビニル管吊上げ積込工	VPφ50	m	7.6	7.6 ＝ 7.6	L=2.1m新設管布設時撤去
	〃	VPφ40	m	81.6	81.6 ＝ 81.6	
	既設管撤去切断工	DIPφ250	口	45	273.3 ÷ 6m/箇所 ＝ 45	鋳鉄管
	〃	DIPφ200	口	49	295.4 ÷ 6m/箇所 ＝ 49	鋳鉄管
	〃	VPφ50	口	1	7.6 ÷ 6m/箇所 ＝ 1	硬質塩ビ管
	〃	VPφ40	口	13	81.6 ÷ 6m/箇所 ＝ 13	硬質塩ビ管
	GX形異形管継手取外し工	DIP-GXφ200	口	1		
	GX形異形管継手工	DIP-GXφ200	口	1	（受口栓）	
	【土工】					
	φ250 撤去土工①-1	既設管土被り0.65m	m	89.0	89.0 ＝ 89.0	
	φ250 撤去土工①-2	既設管土被り0.75m	m		＝	
	φ250 撤去土工①-3	既設管土被り0.80m	m	99.7	9.4 ＋ 90.3 ＝ 99.7	
	φ250 撤去土工①-4	既設管土被り0.85m	m		＝	
	φ250 撤去土工①-5	既設管土被り1.00m	m	84.6	84.6 ＝ 84.6	
	φ200 撤去土工②-1	既設管土被り0.80m	m	13.0	5.2 ＋ 7.8 ＝ 13.0	
	φ200 撤去土工②-2	既設管土被り0.90m	m	178.5	96.5 ＋ 82.0 ＝ 178.5	
	φ200 撤去土工②-3	既設管土被り0.95m	m	95.2	95.2 ＝ 95.2	
	φ200 撤去土工②-4	既設管土被り1.10m	m		＝	
	φ200 撤去土工②-5	既設管土被り1.28m	m	8.7	3.8 ＋ 4.9 ＝ 8.7	
	φ75 撤去土工③	既設管土被り0.90m	m		＝	
	φ40,φ50 撤去土工④-1	既設管土被り0.35m	m	81.6	81.6 ＝ 81.6	
	φ40,φ50 撤去土工④-2	既設管土被り1.20m	m	5.5	5.5 ＝ 5.5	

土 工 数 量 集 計 表

No.9 既設管撤去土工集計表			NO.1	土工①-1	NO.2	土工①-2	NO.3	土工①-3	NO.4	土工①-4	NO.5	土工①-5	NO.6	土工②-1	NO.7	土工②-2	NO.8	土工②-3		
			89.0	=延長 L		=延長 L	99.7	=延長 L		=延長 L	84.6	=延長 L	13.0	=延長 L	178.5	=延長 L	95.2	=延長 L		
				=延長 L		=延長 L		=延長 L		=延長 L		=延長 L		=延長 L		=延長 L		=延長 L		
名 称	規 格																		小計	
舗装切断工	As舗装版 t＝15cm以下	m	2.00	178.00			2.00	199.40			2.00	169.20	2.00	26.00	2.00	357.00	2.00	190.40	(1120.00)	( )
舗装版破砕工	As舗装版 t＝10cm以下	m2	0.60	53.40			0.60	59.82			0.60	50.76	0.60	7.80	0.60	107.10	0.60	57.12	(336.00)	( )
機械床堀工	BH0.28m3 礫質土	m3	0.46	40.94			0.55	54.84			0.60	50.76	0.63	8.19	0.72	128.52	0.78	74.26	(357.51)	( )
機械埋戻工	BH0.28m3 発生土	m3	0.40	35.60			0.49	48.85			0.52	43.99	0.55	7.15	0.64	114.24	0.71	67.59	(317.42)	( )
下層路盤工	(RC-30) t=10cm	m2	0.60	53.40			0.60	59.82			0.60	50.76	0.60	7.80	0.60	107.10	0.60	57.12	(336.00)	( )
上層路盤工	(RM-30) t=12cm	m2	0.60	53.40			0.60	59.82			0.60	50.76	0.60	7.80	0.60	107.10	0.60	57.12	(336.00)	( )
路面仮復旧	再生密粒Ａs13mm t=3cm	m2	0.60	53.40			0.60	59.82			0.60	50.76	0.60	7.80	0.60	107.10	0.60	57.12	(336.00)	( )
残土処分工 (土砂)	4tDT	m3	0.02	1.78			0.01	1.00			0.02	1.69	0.02	0.26	0.01	1.79	0.01	0.95	(5.57)	( )
残土処分工 (AS)	4tDT	m3	0.03	2.67			0.03	2.99			0.03	2.54	0.03	0.39	0.03	5.36	0.03	2.86	(16.80)	( )
受入費 AS殻		t	0.07	6.23			0.07	6.98			0.07	5.92	0.07	0.91	0.07	12.50	0.07	6.66	(39.20)	( )
路面仮復旧	市道車道	m2	0.60	53.40			0.60	59.82			0.60	50.76	0.60	7.80	0.60	107.10	0.60	57.12	(336.00)	( )

土 工 数 量 集 計 表

No.9 既設管撤去土工集計表			NO.9 土工②-4		NO.10 土工②-5		NO.11 土工③		NO.12 土工④-1		NO.13 土工④-2									
			=延長 L		8.7 =延長 L		=延長 L		81.6 =延長 L		5.5 =延長 L		=延長 L		=延長 L		=箇所数			
			=延長 L		=延長 L		=延長 L		=延長 L		=延長 L		=延長 L		=延長 L		=箇所数			
名 称	規 格																		小計	積算数量
舗装切断工	As舗装版 t＝15cm以下	m			2.00	17.40			2.00	163.20	2.00	11.00							(191.60)	(1310)
舗装版破砕工	As舗装版 t＝10cm以下	m2			0.60	5.22			0.60	48.96	0.60	3.30							(57.48)	(393)
機械床堀工	BH0.28m3 礫質土	m3			0.78	6.79			0.21	17.14	0.72	3.96							(27.89)	(390)
機械埋戻工	BH0.28m3 発生土	m3			0.71	6.18			0.10	8.16	0.61	3.36							(17.70)	(340)
下層路盤工	(RC-30) t=10cm	m2			0.60	5.22			0.60	48.96	0.60	3.30							(57.48)	(393)
上層路盤工	(RM-30) t=12cm	m2			0.60	5.22			0.60	48.96	0.60	3.30							(57.48)	(393)
路面仮復旧	再生密粒Ａs13mm t=3cm	m2			0.60	5.22			0.60	48.96	0.60	3.30							(57.48)	(393)
残土処分工 (土砂)	4tDT	m3			-0.01	-0.09			0.10	8.16	0.04	0.22							(8.29)	(10)
残土処分工 (AS)	4tDT	m3			0.03	0.26			0.03	2.45	0.03	0.17							(2.87)	(20)
受入費 AS殻		t			0.03	0.26			0.07	5.71	0.07	0.39							(6.36)	(45.6)
路面仮復旧	市道車道	m2			0.60	5.22			0.60	48.96	0.60	3.30							(57.48)	(393)

土 工 数 量 計 算 書

撤去土工(既設管単独撤去)

No,9-1

断面番号 ＝ ①-1 DIPφ250 L= 89.0 m

断面名称 ＝ 市道車道,d=0.65

管 控 除 ＝ 0.270 × 0.270 × π ／ 4 ＝ 0.057

管 控 除 ＝ × × π ／ 4 ＝

1m当り

名 称	計 算 式	単 位	数 量	備 考
舗装切断工 As舗装版 t＝15cm以下	1.00 × 2 ＝	m	2.00	
舗装版破砕工 As舗装版 t＝10cm以下	1.00 × 0.60 ＝	m2	0.60	
床掘工 BH0.28m3 砂・砂質土・礫質土	1.00 × 0.60 ×(0.92 － 0.05)- 0.057	m3	0.46	
埋戻工 BH0.28m3 タンパ締固め 購入土		m3		
埋戻工 BH0.28m3 タンパ締固め 発生土	1.00 × 0.60 × 0.67 ＝	m3	0.40	
下層路盤工(RC-30) t=10cm	1.00 × 0.60 ＝	m2	0.60	
上層路盤工(RM-30) t=12cm	1.00 × 0.60 ＝	m2	0.60	
路面仮復旧(再生密粒As13㎜、人力) t=3cm	1.00 × 0.60 ＝	m2	0.60	
残土処分工 4tDT 積込み 土砂	掘削土 流用土 0.46 －(0.40 ÷ 0.90)＝	m3	0.02	
残土処分工 4tDT 積込み アスファルト殻	1.00 × 0.60 × 0.05 ＝	m3	0.03	
受入費 アスファルト殻	0.03 × 2.35 ＝	t	0.07	

土 工 数 量 計 算 書

撤去土工(既設管単独撤去)

No,9-3

断面番号 ＝ ①-3 DIPφ250 L= 99.7 m

断面名称 ＝ 市道車道,d=0.80

管 控 除 ＝ 0.270 × 0.270 × π ／ 4 ＝ 0.057

管 控 除 ＝ × × π ／ 4 ＝ 0.000

1m当り

名 称	計 算 式	単 位	数 量	備 考
舗装切断工 As舗装版 t＝15cm以下	1.00 × 2 ＝	m	2.00	
舗装版破砕工 As舗装版 t＝10cm以下	1.00 × 0.60 ＝	m2	0.60	
床掘工 BH0.28m3 砂・砂質土・礫質土	1.00 × 0.60 ×(1.07 － 0.05)- 0.057	m3	0.55	
埋戻工 BH0.28m3 タンパ締固め 購入土		m3		
埋戻工 BH0.28m3 タンパ締固め 発生土	1.00 × 0.60 × 0.82 ＝	m3	0.49	
下層路盤工(RC-30) t=10cm	1.00 × 0.60 ＝	m2	0.60	
上層路盤工(RM-30) t=12cm	1.00 × 0.60 ＝	m2	0.60	
路面仮復旧(再生密粒As13㎜、人力) t=3cm	1.00 × 0.60 ＝	m2	0.60	
残土処分工 4tDT 積込み 土砂	掘削土 流用土 0.55 －(0.49 ÷ 0.90)＝	m3	0.01	
残土処分工 4tDT 積込み アスファルト殻	1.00 × 0.60 × 0.05 ＝	m3	0.03	
受入費 アスファルト殻	0.03 × 2.35 ＝	t	0.07	

土 工 数 量 計 算 書

撤去土工(既設管単独撤去)

断面番号 ＝ ①-5 DIPφ250 L= 84.6 m

断面名称 ＝ 市道車道,d=1.00

管 控 除 ＝ 0.270 × 0.270 × π ／ 4 ＝ 0.057

管 控 除 ＝ × × π ／ 4 ＝ 0.000

1m当り

名 称	計 算 式	単 位	数 量	備 考
舗装切断工 As舗装版 t＝15cm以下	1.00 × 2 ＝	m	2.00	
舗装版破砕工 As舗装版 t＝10cm以下	1.00 × 0.60 ＝	m2	0.60	
床掘工 BH0.28m3 砂・砂質土・礫質土	1.00 × 0.60 ×(1.27 － 0.05)- 0.057	m3	0.67	
埋戻工 BH0.28m3 タンパ締固め 購入土		m3		
埋戻工 BH0.28m3 タンパ締固め 発生土	1.00 × 0.60 × 1.02 ＝	m3	0.61	
下層路盤工(RC-30) t=10cm	1.00 × 0.60 ＝	m2	0.60	
上層路盤工(RM-30) t=12cm	1.00 × 0.60 ＝	m2	0.60	
路面仮復旧(再生密粒As13㎜、人力) t=3cm	1.00 × 0.60 ＝	m2	0.60	
残土処分工 4tDT 積込み 土砂	掘削土 流用土 0.67 －(0.61 ÷ 0.90)＝	m3	-0.01	
残土処分工 4tDT 積込み アスファルト殻	1.00 × 0.60 × 0.05 ＝	m3	0.03	
受入費 アスファルト殻	0.03 × 2.35 ＝	t	0.07	

土 工 数 量 計 算 書

撤去土工(既設管単独撤去)

断面番号 ＝ ②-1 DIPφ200 L= 13.0 m

断面名称 ＝ 市道車道,d=0.80

管 控 除 ＝ 0.220 × 0.220 × π ／ 4 ＝ 0.038

管 控 除 ＝ × × π ／ 4 ＝ 0.000

1m当り

名 称	計 算 式	単 位	数 量	備 考
舗装切断工 As舗装版 t＝15cm以下	1.00 × 2 ＝	m	2.00	
舗装版破砕工 As舗装版 t＝10cm以下	1.00 × 0.60 ＝	m2	0.60	
床掘工 BH0.28m3 砂・砂質土・礫質土	1.00 × 0.60 ×(1.02 － 0.05)- 0.038	m3	0.54	
埋戻工 BH0.28m3 タンパ締固め 購入土		m3		
埋戻工 BH0.28m3 タンパ締固め 発生土	1.00 × 0.60 × 0.77 ＝	m3	0.46	
下層路盤工(RC-30) t=10cm	1.00 × 0.60 ＝	m2	0.60	
上層路盤工(RM-30) t=12cm	1.00 × 0.60 ＝	m2	0.60	
路面仮復旧(再生密粒As13㎜、人力) t=3cm	1.00 × 0.60 ＝	m2	0.60	
残土処分工 4tDT 積込み 土砂	掘削土 流用土 0.54 －(0.46 ÷ 0.90)＝	m3	0.03	
残土処分工 4tDT 積込み アスファルト殻	1.00 × 0.60 × 0.05 ＝	m3	0.03	
受入費 アスファルト殻	0.03 × 2.35 ＝	t	0.07	

土 工 数 量 計 算 書

撤去土工(既設管単独撤去)

断面番号 ＝ ②-2 DIPφ200 L= 178.5 m

断面名称 ＝ 市道車道,d=0.90

管 控 除 ＝ 0.220 × 0.220 × π ／ 4 ＝ 0.038

管 控 除 ＝ × × π ／ 4 ＝ 0.000

1m当り

名 称	計 算 式	単 位	数 量	備 考
舗装切断工 As舗装版 t＝15cm以下	1.00 × 2 ＝	m	2.00	
舗装版破砕工 As舗装版 t＝10cm以下	1.00 × 0.60 ＝	m2	0.60	
床掘工 BH0.28m3 砂・砂質土・礫質土	1.00 × 0.60 ×(1.12 － 0.05)- 0.038	m3	0.60	
埋戻工 BH0.28m3 タンパ締固め 購入土		m3		
埋戻工 BH0.28m3 タンパ締固め 発生土	1.00 × 0.60 × 0.87 ＝	m3	0.52	
下層路盤工(RC-30) t=10cm	1.00 × 0.60 ＝	m2	0.60	
上層路盤工(RM-30) t=12cm	1.00 × 0.60 ＝	m2	0.60	
路面仮復旧(再生密粒As13㎜、人力) t=3cm	1.00 × 0.60 ＝	m2	0.60	
残土処分工 4tDT 積込み 土砂	掘削土 流用土 0.60 －(0.52 ÷ 0.90)＝	m3	0.02	
残土処分工 4tDT 積込み アスファルト殻	1.00 × 0.60 × 0.05 ＝	m3	0.03	
受入費 アスファルト殻	0.03 × 2.35 ＝	t	0.07	

土 工 数 量 計 算 書

撤去土工(既設管単独撤去)

断面番号 ＝ ②-3 DIPφ200 L= 95.2 m

断面名称 ＝ 市道車道,d=0.95

管 控 除 ＝ 0.220 × 0.220 × π ／ 4 ＝ 0.038

管 控 除 ＝ × × π ／ 4 ＝ 0.000

1m当り

名 称	計 算 式	単 位	数 量	備 考
舗装切断工 As舗装版 t＝15cm以下	1.00 × 2 ＝	m	2.00	
舗装版破砕工 As舗装版 t＝10cm以下	1.00 × 0.60 ＝	m2	0.60	
床掘工 BH0.28m3 砂・砂質土・礫質土	1.00 × 0.60 ×(1.17 － 0.05)- 0.038	m3	0.63	
埋戻工 BH0.28m3 タンパ締固め 購入土		m3		
埋戻工 BH0.28m3 タンパ締固め 発生土	1.00 × 0.60 × 0.92 ＝	m3	0.55	
下層路盤工(RC-30) t=10cm	1.00 × 0.60 ＝	m2	0.60	
上層路盤工(RM-30) t=12cm	1.00 × 0.60 ＝	m2	0.60	
路面仮復旧(再生密粒As13㎜、人力) t=3cm	1.00 × 0.60 ＝	m2	0.60	
残土処分工 4tDT 積込み 土砂	掘削土 流用土 0.63 －(0.55 ÷ 0.90)＝	m3	0.02	
残土処分工 4tDT 積込み アスファルト殻	1.00 × 0.60 × 0.05 ＝	m3	0.03	
受入費 アスファルト殻	0.03 × 2.35 ＝	t	0.07	

土 工 数 量 計 算 書

撤去土工(既設管単独撤去)

No,9-10

断面番号 ＝ ②-5 DIPφ200 L= 8.7 m

断面名称 ＝ 市道車道,d=1.20

管 控 除 ＝ 0.220 × 0.220 × π ／ 4 ＝ 0.038

管 控 除 ＝ × × π ／ 4 ＝ 0.000

1m当り

名 称	計 算 式	単 位	数 量	備 考
舗装切断工 As舗装版 t＝15cm以下	1.00 × 2 ＝	m	2.00	
舗装版破砕工 As舗装版 t＝10cm以下	1.00 × 0.60 ＝	m2	0.60	
床掘工 BH0.28m3 砂・砂質土・礫質土	1.00 × 0.60 ×(1.42 － 0.05)- 0.038	m3	0.78	
埋戻工 BH0.28m3 タンパ締固め 購入土		m3		
埋戻工 BH0.28m3 タンパ締固め 発生土	1.00 × 0.60 × 1.18 ＝	m3	0.71	
下層路盤工(RC-30) t=10cm	1.00 × 0.60 ＝	m2	0.60	
上層路盤工(RM-30) t=12cm	1.00 × 0.60 ＝	m2	0.60	
路面仮復旧(再生密粒As13㎜、人力) t=3cm	1.00 × 0.60 ＝	m2	0.60	
残土処分工 4tDT 積込み 土砂	掘削土 流用土 0.78 －(0.71 ÷ 0.90)＝	m3	-0.01	
残土処分工 4tDT 積込み アスファルト殻	1.00 × 0.60 × 0.05 ＝	m3	0.03	
受入費 アスファルト殻	0.03 × 2.35 ＝	t	0.07	

土 工 数 量 計 算 書

撤去土工(既設管単独撤去)

No,9-12

断面番号 ＝ ④-1 VPφ40 L= 81.6 m

断面名称 ＝ 市道車道,d=0.35

管 控 除 ＝ 0.050 × 0.050 × π ／ 4 ＝ 0.002

管 控 除 ＝ × × π ／ 4 ＝

1m当り

名 称	計 算 式	単 位	数 量	備 考
舗装切断工 As舗装版 t＝15cm以下	1.00 × 2 ＝	m	2.00	
舗装版破砕工 As舗装版 t＝10cm以下	1.00 × 0.60 ＝	m2	0.60	
床掘工 BH0.28m3 砂・砂質土・礫質土	1.00 × 0.60 ×(0.41 － 0.05)- 0.002	m3	0.21	
埋戻工 BH0.28m3 タンパ締固め 購入土		m3		
埋戻工 BH0.28m3 タンパ締固め 発生土	1.00 × 0.60 × 0.16 ＝	m3	0.10	
下層路盤工(RC-30) t=10cm	1.00 × 0.60 ＝	m2	0.60	
上層路盤工(RM-30) t=12cm	1.00 × 0.60 ＝	m2	0.60	
路面仮復旧(再生密粒As13㎜、人力) t=3cm	1.00 × 0.60 ＝	m2	0.60	
残土処分工 4tDT 積込み 土砂	掘削土 流用土 0.21 －(0.10 ÷ 0.90)＝	m3	0.10	
残土処分工 4tDT 積込み アスファルト殻	1.00 × 0.60 × 0.05 ＝	m3	0.03	
受入費 アスファルト殻	0.03 × 2.35 ＝	t	0.07	

土 工 数 量 計 算 書

撤去土工(既設管単独撤去)

No,9-13

断面番号 ＝ ④-2 VPφ50 L= 5.5 m

断面名称 ＝ 市道車道,d=1.20

管 控 除 ＝ 0.060 × 0.060 × π ／ 4 ＝ 0.003

管 控 除 ＝ × × π ／ 4 ＝

1m当り

名 称	計 算 式	単 位	数 量	備 考
舗装切断工 As舗装版 t＝15cm以下	1.00 × 2 ＝	m	2.00	
舗装版破砕工 As舗装版 t＝10cm以下	1.00 × 0.60 ＝	m2	0.60	
床掘工 BH0.28m3 砂・砂質土・礫質土	1.00 × 0.60 ×(1.26 － 0.05)- 0.003	m3	0.72	
埋戻工 BH0.28m3 タンパ締固め 購入土		m3		
埋戻工 BH0.28m3 タンパ締固め 発生土	1.00 × 0.60 × 1.01 ＝	m3	0.61	
下層路盤工(RC-30) t=10cm	1.00 × 0.60 ＝	m2	0.60	
上層路盤工(RM-30) t=12cm	1.00 × 0.60 ＝	m2	0.60	
路面仮復旧(再生密粒As13㎜、人力) t=3cm	1.00 × 0.60 ＝	m2	0.60	
残土処分工 4tDT 積込み 土砂	掘削土 流用土 0.72 －(0.61 ÷ 0.90)＝	m3	0.04	
残土処分工 4tDT 積込み アスファルト殻	1.00 × 0.60 × 0.05 ＝	m3	0.03	
受入費 アスファルト殻	0.03 × 2.35 ＝	t	0.07	

8. 舗 装 本 復 旧 工

配水管　　舗装本復旧工

数量集計表　No. 10

種　別	細　別	規　格	算　　式	単位	数量	計上数量
	舗装版破砕（影響部）	市道車道	舗装本復旧面積　1305.8　－ 仮舗装面積 807.2　　＝ 498.59㎡			
	舗装版破砕計	As舗装版・t=10cm以下	市道車道　1305.8　　＝	m2	1305.8	
	殻運搬処理（As殻）	市道車道	仮舗装 807.2 × 0.03 ＋ 影響部 498.6 × 0.05 ＝ 49.1 m3	m3	49.1	49
		As殻受入費	市車道 49.1 × 2.35 t/m3　　115.4 t	t	115.4	115.4
土工	掘削	機械掘削（すきとり）	As仮舗装　　807.2 × 0.02	m3	16.1	20
	発生土処理	発生土運搬		m3	16.1	20
		発生土受入費		m3	16.1	20
舗装本復旧工	不陸整正	車道施工・補足材無	車道部舗装本復旧面積　1305.8　　＝ 1305.79 ㎡	m2	1305.8	1,310
	表層（車道）	再生密粒度(20)・t=5cm 1.4m≦W	市道車道部舗装本復旧面積	m2	1305.8	1,310

配水管　　舗装本復旧工　　数量集計表　No. 10

種　別	細　別	規　格	算　　式	単位	数量	計上数量
舗装本復旧面積（舗装復旧平面図より）						
	舗装復旧①	市道車道　(A1～A7)	65.24㎡ ＋ 305.06㎡ ＋ 78.80㎡ ＋ 68.62㎡ ＋ 59.41㎡ ＋ 5.06 ㎡ ＋ 6.96㎡			
		(A8～A14)	＋ 6.11㎡ ＋ 22.44㎡ ＋ 11.53㎡ ＋ 8.83㎡ ＋ 10.79㎡ ＋ 55.34㎡ ＋ 19.38㎡			
		(A15～A20)	＋ 4.50㎡ ＋ 2.63㎡ ＋ 13.97㎡ ＋ 211.44㎡ ＋ 307.45㎡ ＋ 42.23㎡ ＋			
			＋ ＋ ＋ ＋ ＋ ＋ ＋			
			＋ ＋ ＋ ＋ ＋ ＋			
			＝ 1305.79	m2	1305.8	1,310
舗装撤去工	舗装版切断	As舗装版・t=15cm以下				
		舗装復旧①部	4.77m ＋ 107.10m ＋ 14.81m ＋ 7.62m ＋ 7.83m			
			＋ ＋ ＋ ＝ 142.13m	m	142.1	140
	舗装版破砕 （仮舗装・市道車道） 各土工集計表 路面仮復旧より	配水管　φ350～φ50	364.16㎡ ＋ 12.12㎡ ＋ ＋ 24.18㎡			
			＝ 400.46㎡			
		φ150・50排水管・給水管	＋ 1.26㎡ ＋ 12.00 m ＝ 13.26㎡			
		仮設管・仮設給水	＋ ＋ ＝			
		既設管撤去 仮舗装	393.48㎡ ＝ 393.48㎡			
			Σ ＝ 807.20㎡			

本工事標準工期(開削)

不稼働率	1.7

工　種	実日数	供用日数	交通誘導員			予算費目	賃料日数
			誘導員A	誘導員B	交代要員		
舗装本復旧(補助)	13日	21日	0人	26人	なし	補助	21日
φ350　DIP-GX	52日	89日	0人	104人	なし	補助	89日
φ200　DIP-GX	4日	6日	0人	8人	なし	補助	6日
φ50　HPPE	5日	9日	0人	10人	なし	補助	9日
排水管	1日	2日	0人	2人	なし	補助	2日
既設管撤去	31日	53日	0人	62人	なし	補助	53日
消火栓	1日	1日	0人	2人	なし	単独	1日
給水管	4日	7日	0人	8人	なし	単独	7日
合計	111日	188日	0人	222人	---	---	188日

必要工期　　188日 + 40日 + 20日 =　　248日

準備期間	40日
後片付け	20日

総供用日数　　188日 + 5日 + 4日 =　　197日

納入期間	5日
搬出期間	4日

撤去管（金属管）運搬処理計算書

【撤去管基本情報】

撤去管①	管種（形式）	A・K・NS・SⅡ	撤去管②	管種（形式）	A・K・NS・SⅡ
	呼び径	φ250		呼び径	φ200
	延　長	273.3		延　長	295.4
	重量(kg)	14241.7		重量(kg)	12365.4

撤去管総延長(m)
568.7
総重量(kg)
26607.1

撤去管③	管種（形式）		撤去管④	管種（形式）	
	呼び径			呼び径	
	延　長			延　長	
	重量(kg)			重量(kg)	

【運搬車選択】

車種	幅(m)	長さ(m)	積載量(kg)	最大積載延長(m)
4tﾀﾞﾝﾌﾟﾄﾗｯｸ	2.0	3.4	4,000	95.5

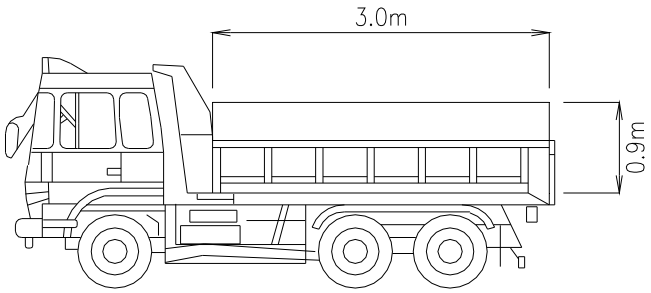

最大積載重量配列

①積載可能本数（3m切）	N =	31	本 =	93	m
②最大列数	B =	9	列		
③最大段数	T =	4	段		
④積載高さ判定	H =	76.2cm	≦ 90cm ・・・・・	OK	

● 1回当たりの最大積載重量　3.89　t

● 運搬回数　7　回

● 処分重量　26.607　t

撤去管（合成樹脂管）運搬処理計算書

【撤去管基本情報】

撤去管①	管　種	VP	撤去管②	管　種	VP
	呼び径	φ50		呼び径	φ40
	延　長	7.6		延　長	81.6
	重量(kg)	8.5		重量(kg)	64.6

撤去管総延長(m)
89.2
総重量(kg)
73.1

撤去管③	管　種		撤去管④	管　種	
	呼び径			呼び径	
	延　長			延　長	
	重量(kg)			重量(kg)	

【運搬車選択】

車種	幅(m)	長さ(m)	積載量(kg)	最大積載延長(m)
4tﾀﾞﾝﾌﾟﾄﾗｯｸ	2.0	3.4	4,000	5056.8

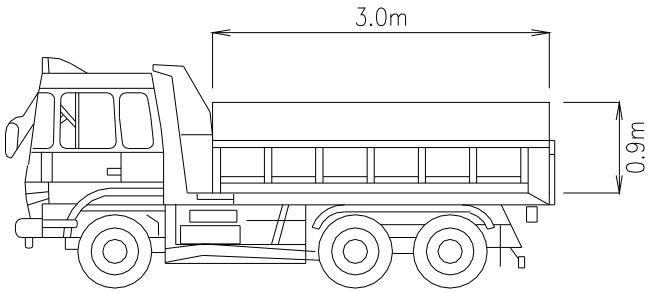

最大積載重量配列

①積載可能本数（3m切）	N =	1685	本 =	5055	m	
②最大列数	B =	41	列			
③最大段数	T =	21	段 =	2583	m	
④積載高さ判定	H =	87.3cm	≦ 90cm ・・・・・			OK

● １回当たりの最大積載重量　2.04　t

● 運搬回数　1　回

● 処分重量　0.073　t

掘 削 断 面 標 準 図-1/2 S=1:20

(単独埋設)

【DIP-GXφ350】
市道車道①土工
(軽量鋼矢板建込)

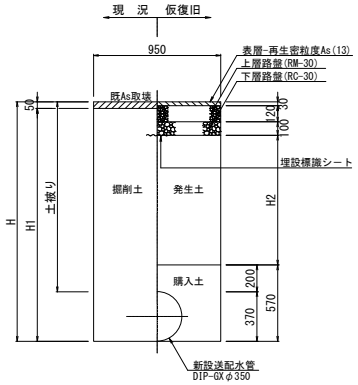

土工No	土被り	H	H1	H2	備 考
①－1	1200	1570	1520	750	
①－2	1640	2010	1960	1190	①,②伏越工
①－3	1420	1790	1740	970	

【DIP-GXφ250】
市道車道②土工
(軽量鋼矢板建込)

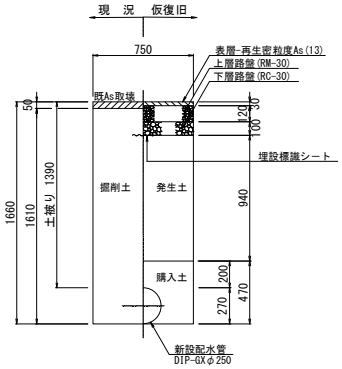

【DIP-GXφ200】
市道車道③-1土工

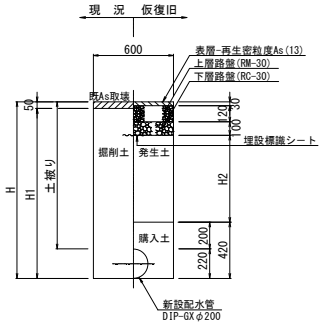

土工No	土被り	H	H1	H2
③－1	800	1020	970	350
③－2	1000	1220	1170	550
③－3	1250	1470	1420	800

(排水管)
【DIP-GXφ150】
市道車道④土工
(軽量鋼矢板建込)

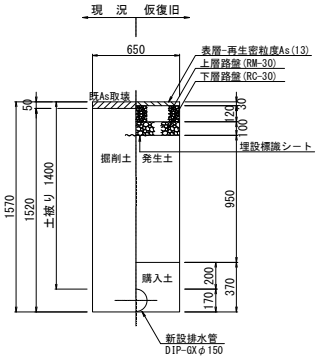

【HPPE・DIP-GXφ75】
市道車道⑤土工

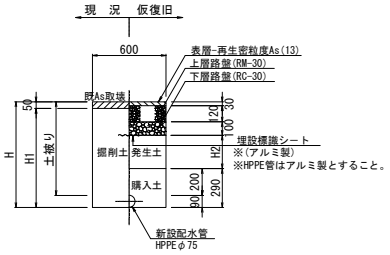

土工No	土被り	H	H1	H2
⑤－1	700	790	740	250
⑤－2	1300	1390	1340	850

市道車道③-4土工
(軽量鋼矢板建込)

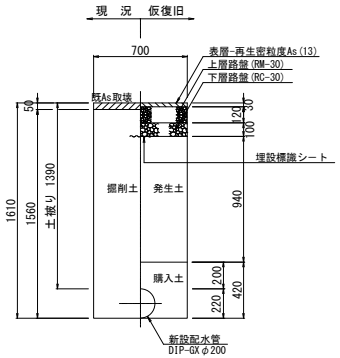

不断水分岐工 φ200×φ200 φ250×φ200
(市道車道As)

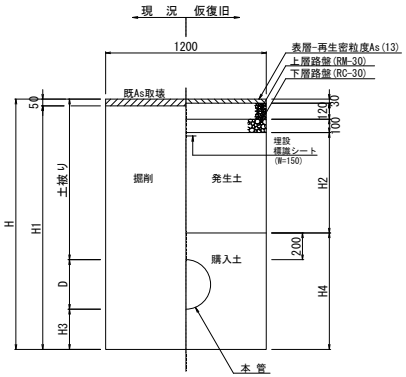

本 管	分岐管	土被り	D	H	H1	H2	H3	H4	備 考
φ200	φ200	1000	220	1620	1570	550	400	820	土留工
φ250	φ200	800	270	1470	1420	350	400	870	

【HPPE・VLPφ50】
市道車道⑥土工

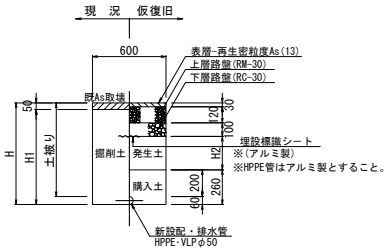

土工No	土被り	H	H1	H2	備 考
⑥－1	500	560	510	50	排水管
⑥－2	650	710	660	200	排水管
⑥－3	700	760	710	250	
⑥－4	1200	1260	1210	750	
⑥－5	1300	1360	1310	850	
⑥－6	1400	1460	1410	950	排水管

(2条配管同時埋設)

【DIP-GXφ350+HPPEφ50,75】
市道車道⑦土工
(軽量鋼矢板建込)

[掘削時]

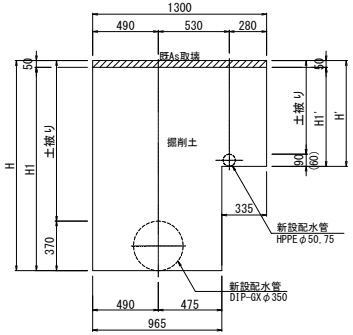

[埋戻時]

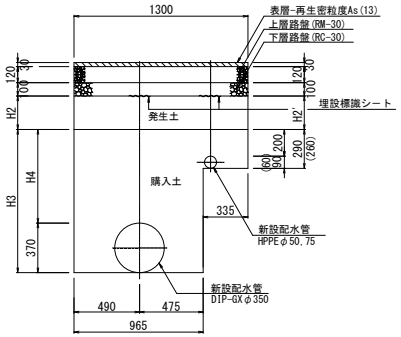

土工No	口 径	土被り	H/H'	H1/H1'	H2/H2'	H3	H4	備 考
⑦－1	50	700	760	710	250	—	—	
	350	1200	1570	1520	250	1070	700	
⑦－2	75	700	790	740	250	—	—	
	350	1200	1570	1520	250	1070	700	
⑦－3	50	1420	1480	1430	970	—	—	③伏越工
	350	1640	2010	1960	970	790	420	
⑦－4	75	1370	1460	1410	920	—	—	④伏越工
	350	1390	1760	1710	920	590	220	

不断水仕切弁φ250
(市道車道As)

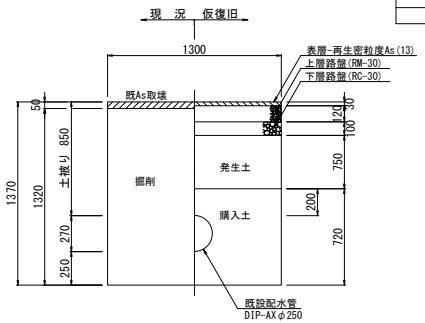

図面番号	参1	縮 尺	図 示
工事名称	市道須波西1号線外1路線 φ50mm～φ350mm送・配水管布設替工事		
種 別	掘削断面標準図		
工事箇所	三原市須波西二丁目		
広島県水道広域連合企業団 三原事務所			

「この図面は、実際の図面を50%に縮小している。」

掘 削 断 面 標 準 図-2/2 S=1:20

(2条配管同時埋設)

【DIP-GXφ350+HPPEφ75】

市道車道⑧-1土工
(軽量鋼矢板建込)

[掘削時]

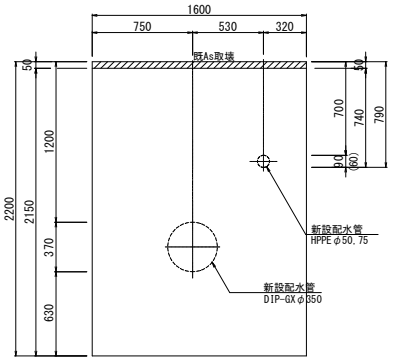

[埋戻時]

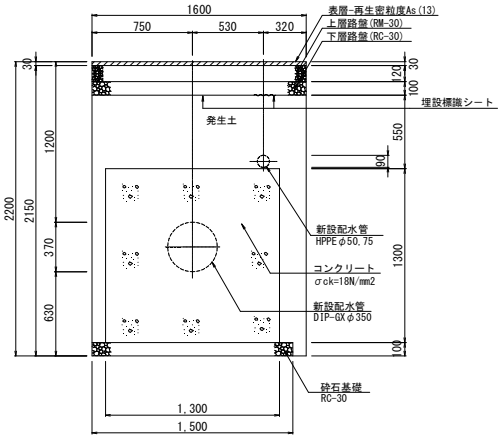

【DIP-Aφ250既設管】

市道車道⑧-2土工
(軽量鋼矢板建込)

[掘削時]

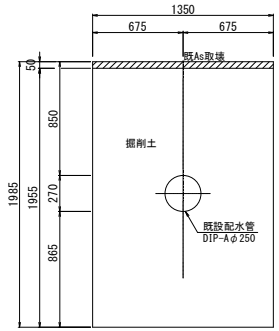

[埋戻時]

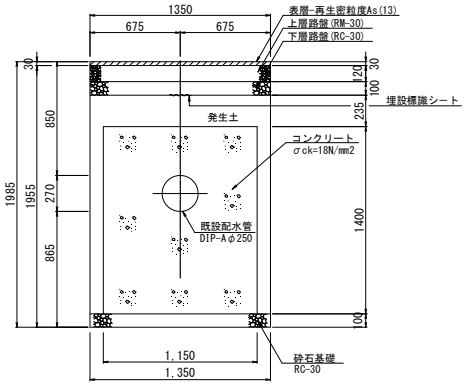

【DIP-Aφ200既設管】

市道車道⑧-3土工
(軽量鋼矢板建込)

[掘削時]

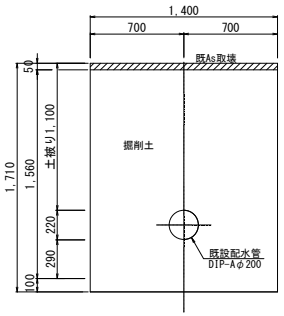

[埋戻時]

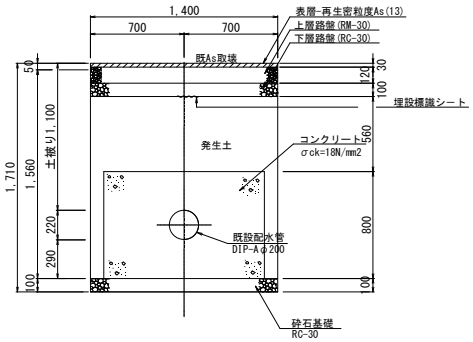

図面番号	参2	縮 尺	図 示
工事名称	市道須波西1号線外1路線 φ50mm～φ350mm送・配水管布設替工事		
種　別	掘削断面標準図		
工事箇所	三原市須波西二丁目		
広島県水道広域連合企業団 三原事務所			

「この図面は、実際の図面を50%に縮小している。」

仕切弁・消火栓・空気弁ボックス詳細図　S=1/20

（円形1号：φ250，円形2号：φ350，円形3号：φ500，止水栓BOX：φ200）

仕切弁φ350（H=1.20m）

（円形2号：φ350）

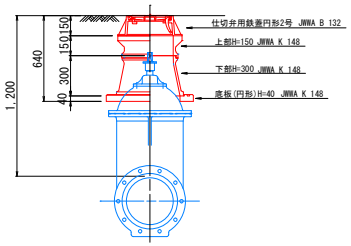

仕切弁φ200（H=1.25m）

（円形1号：φ250）

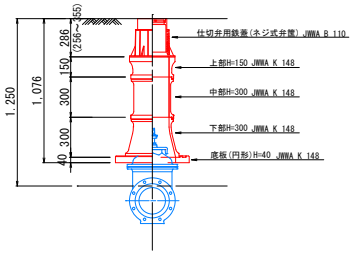

仕切弁φ150（H=1.40m）

（円形1号：φ250）

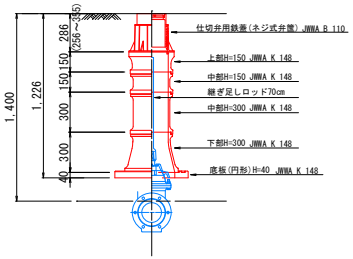

仕切弁φ75（H=0.70m）

（円形1号：φ250）

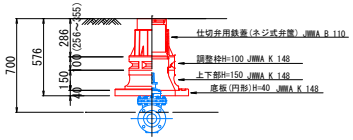

※ 不断水分岐仕切弁・不断水仕切弁H=0.65共通

仕切弁φ50（H=0.70m）

（円形1号：φ250）

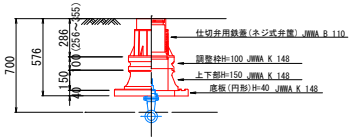

仕切弁φ75（H=1.30m）

（円形1号：φ250）

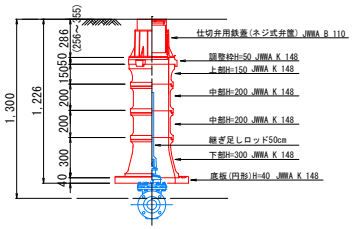

空気弁φ75（H=1.20m）

（円形3号：φ500）

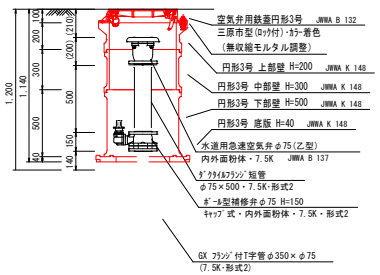

消火栓φ75（H=1.20m）

（円形3号：φ500）

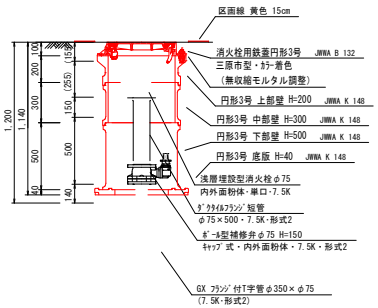

止水栓BOX（H=0.70m）

※ 車道用はT-25蓋とする

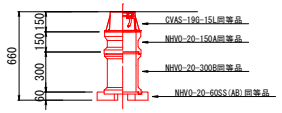

※　弁室はJWWA規格適合品とする。

図面番号	参3	縮 尺	図 示
工事名称	市道須波西1号線外1路線 φ50mm～φ350mm送・配水管布設替工事		
種　別	仕切弁・消火栓・空気弁 ボックス詳細図		
工事箇所	三原市須波西二丁目		
広島県水道広域連合企業団 三原事務所			

「この図面は、実際の図面を50%に縮小している。」

給水管平面図

S=1/500

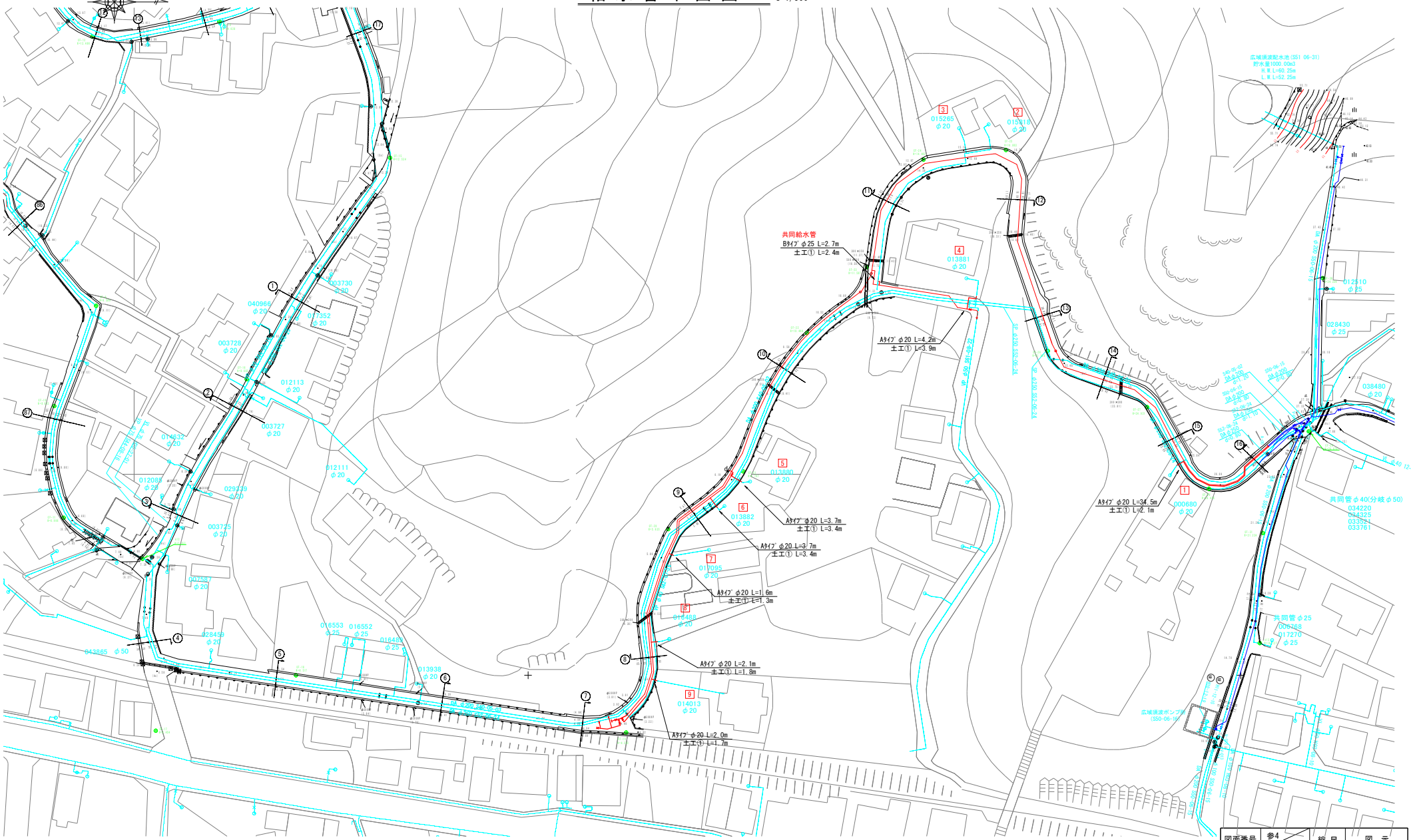

図面番号	参4	縮尺	図示
工事名称	市道須波西1号線外1路線 φ50mm～φ350mm送・配水管布設替工事		
種別	給水管平面図		
工事箇所	三原市須波西二丁目		
広島県水道広域連合企業団 三原事務所			

「この図面は、実際の図面を50%に縮小している。」

給水管布設標準図 noscale

Aﾀｲﾌﾟ
PEφ20

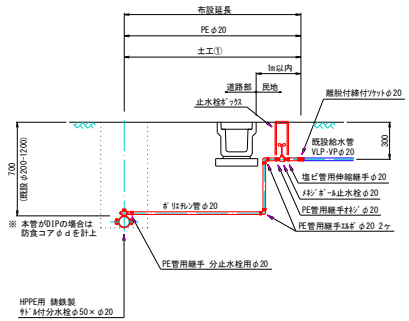

A'ﾀｲﾌﾟ
PEφ20

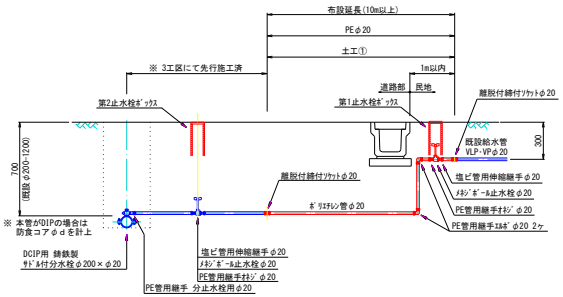

Bﾀｲﾌﾟ
PEφ25

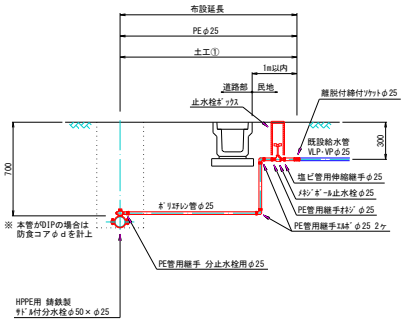

番号	メーター	給水管口径	タイプ	布設延長	土 工 延 長					備 考
				延長(m)	① 車道As					
送配水管φ200										
1	000680	φ20	A'	34.5	2.1					分岐は3工区施工済
配水管φ50										
	共同給水管	φ25	B	2.7	2.4					φ50単独布設
2	015818									
3	015265									
4	013881	φ20	A	4.2	3.9					φ50単独布設
5	013880	φ20	A	3.7	3.4					
6	013882	φ20	A	3.7	3.4					
7	017095	φ20	A	1.6	1.3					
8	016488	φ20	A	2.1	1.8					
9	014013	φ20	A	2.0	1.7					
小計					17.9					
合計					20.0					

給水管口径	箇所数	布設延長(m)	平均長(m)	備 考
φ20	1	34.5	34.50	3工区φ200分岐
φ20	6	17.3	2.88	
φ25	1	2.7	2.70	

給水管標準掘削断面図 S=1:20

( )内は参考値

市道車道 給水土工①

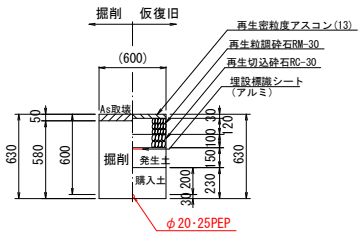

図面番号	参5	縮 尺	noscale
工事名称	市道須波西1号線外1路線 φ50mm～φ350mm送・配水管布設替工事		
種 別	給水管布設標準図 給水管標準掘削断面図		
工事箇所	三原市須波西二丁目		
広島県水道広域連合企業団 三原事務所			

「この図面は、実際の図面を50%に縮小している。」

既設管撤去平面図 S=1/500

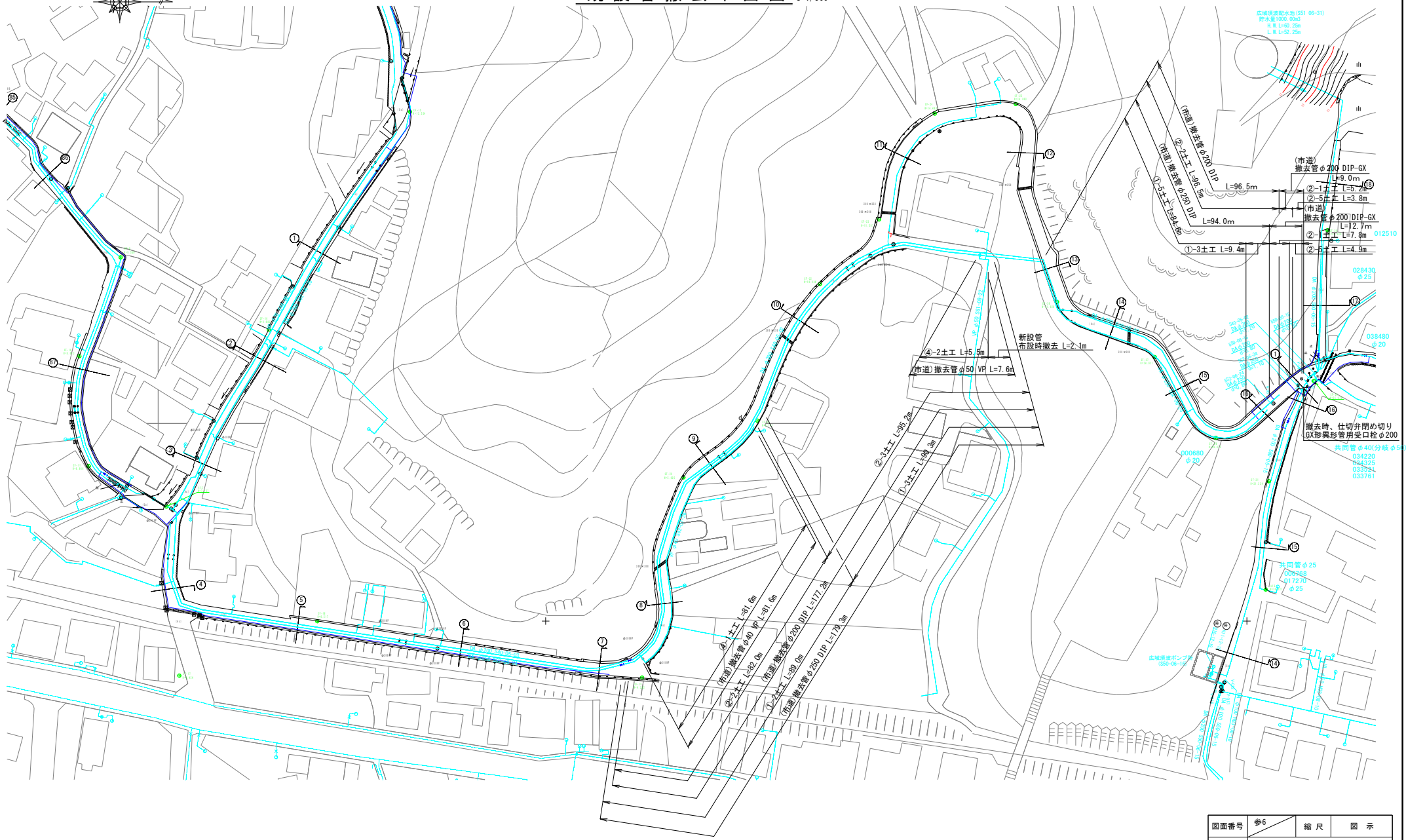

図面番号	参6	縮 尺	図 示
工事名称	市道須波西1号線外1路線 φ50mm～φ350mm送･配水管布設替工事		
種　別	既設管撤去平面図		
工事箇所	三原市須波西二丁目		
広島県水道広域連合企業団 三原事務所			

「この図面は、実際の図面を50%に縮小している。」

既設管撤去掘削断面標準図　S=1/20

既設管単独撤去土工
（市道車道）

①【DIP-Aφ250】

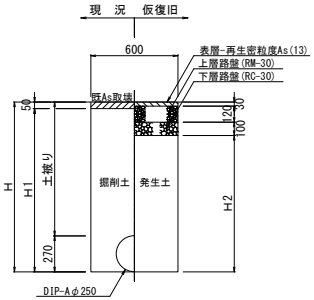

土工No	土被り	H	H1	H2
①－1	650	920	870	670
①－2	750	1020	970	770
①－3	800	1070	1020	820
①－4	850	1120	1070	870
①－5	1000	1270	1220	1020

②【DIP-A・GXφ200】

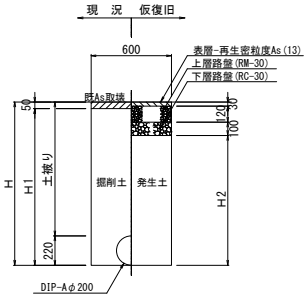

土工No	土被り	H	H1	H2
②－1	800	1020	970	770
②－2	900	1120	1070	870
②－3	950	1170	1120	920
②－4	1100	1320	1270	1070
②－5	1200	1420	1370	1180

③【VPφ75】

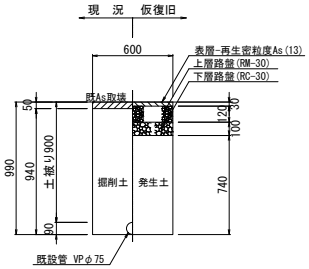

④【VPφ40,50】

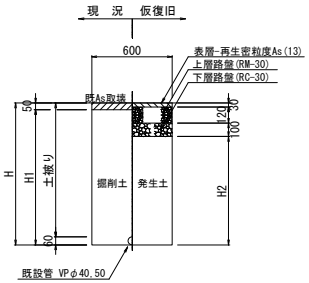

土工No	土被り	H	H1	H2	備考
④－1	350	410	360	160	φ40
④－2	1200	1260	1210	1010	φ50

図面番号	参7	縮 尺	図　示
工事名称	市道須波西1号線外1路線 φ50mm～φ350mm送･配水管布設替工事		
種　別	既設管撤去掘削断面標準図		
工事箇所	三原市須波西二丁目		
広島県水道広域連合企業団 三原事務所			

「この図面は、実際の図面を50%に縮小している。」